M-Zert
Zertifiziertes QM-System
DIN EN ISO 9001
Zertifikat-Nr. 01017

Цельнометаллические расходомеры и реле потока

для жидкостей

KOBOLD

измерение • мониторинг • анализ

SMV

- Диапазон:
  0,1 - 1,0 ... 10 - 110 l/min
  по воде
- Погрешность:
  ±5% плной шкалы
- p_{max}: 350 бар; t_{max}: 100 °C
- Присоединение:
  G ¼ ... G 1 ¼ внутр. резьба
- Материалы:
  латунь или нерж. сталь

S2

Компании KOBOLD в мире:

АВСТРАЛИЯ, БЕЛЬГИЯ, БОЛГАРИЯ, КИТАЙ, ГЕРМАНИЯ, ФРАНЦИЯ, ВЕЛИКОБРИТАНИЯ, ИНДИЯ, ИНДОНЕЗИЯ, ИТАЛИЯ, КАНАДА, МАЛАЗИЯ, МЕКСИКА, НИДЕРЛАНДЫ, АВСТРИЯ, ПЕРУ, ПОЛЬША, РЕСПУБЛИКА КОРЕЯ, РОССИЯ, ШВЕЙЦАРИЯ, ИСПАНИЯ, ТАЙЛАНД, ЧЕХИЯ, ТУРЦИЯ, ТУНИС, ВЕНГРИЯ, США, ВЬЕТНАМ

KOBOLD Messring GmbH
Nordring 22-24
D-65719 Hofheim/Ts.
Центральный коммутатор:
+49(0)6192 299-0
+49(0)6192 23398
info.de@kobold.com
www.kobold.com

2/10 - 2022

Описание

Расходомеры и реле потока KOBOLD модель SMV основаны на известном принципе расходомеров поплавкового типа, за исключением конусообразной измерительной трубки.

Эти запатентованные приборы снабжены цилиндрической расходомерной трубкой с коническими пазами по всей внешней части.

Это устраняет обычные проблемы с направлением цилиндрического поплавка внутри конусообразной измерительной колбы. Новая конструкция, включающая в себя кольцевой зазор соответствующего размера постоянной ширины между поплавком и расходомерной трубкой, позволила значительно снизить чувствительность к загрязнению.

Поплавок содержит постоянные магниты, приводящие в действие бистабильный геркон, расположенный снаружи измерительной трубки, то есть протекающая среда герметично отделена от электрического контакта. Кроме того, он встроен в корпус переключателя с регулируемой высотой, благодаря чему контакт не может быть поврежден даже в агрессивной атмосфере.

Когда среда поступает в прибор, поплавок поднимается. Как только его магнитное поле достигает контактных наконечников герконов, контакт замыкается. По мере увеличения потока поплавок продолжает подниматься, пока не достигнет верхней точки. Это предотвращает выход поплавка за пределы диапазона контакта магнитной рабочей трубки, то есть контакт остается замкнутым, обеспечивая тем самым бистабильное переключение.

В моделях SMV-2... и SMV-3... магнитное поле также активирует внешний, то есть герметично отделённый индикатор, в результате чего расход точно измеряется даже при высоких рабочих давлениях.

Магнитное поле и индикатор спроектированы таким образом, чтобы указатель реагировал даже на кратковременное изменение расхода.

Применения

- Смазочные контуры
- Бумажное производство
- Станки
- Стекловаренные емкости
- Охлаждающие контуры
- Сварочные аппараты
- Индукционные печи
- Насосы

Техническая информация

Корпус:	SMV-x1..:	латунь, Ms 58
	SMV-x2..:	нерж. сталь, 1.4301
Присоединение:	SMV-x1..:	латунь, Ms 58
	SMV-x2..:	нерж. сталь, 1.4301
Поплавок:	SMV-x1..:	латунь, Ms 58
	SMV-x101:	ПП
	SMV-x2..:	нерж. сталь, 1.4301
	SMV-x201:	ПВДФ
Конус:	SMV-x1..:	латунь, Ms 58
	SMV-x2..:	нерж. сталь, 1.3955
Шкала:	SMV-x1..:	NBR
	SMV-x2..:	FPM
Макс.темп:	100 °C	
	SMV-..01..:	70 °C макс.
давление:	SMV-..01..:	16 бар
	SMV-x1..:	250 бар
	SMV-x2..:	350 бар
Позиция установки:	вертикально, направление потока вверх	
Погрешность:	± 5% полной шкалы	
Повторяемость:	≤1%	

Контакты в SMV-1..., SMV-3... без ATEX

Электр. подкл.:	разъём DIN EN 175301-803
Характеристики Электрических переключателей:	Н/О контакт макс. 250 $V_{AC/DC}$ / 1,5 A / 100 W / 100 VA перекидной контакт макс. 250 $V_{AC/DC}$ / 1 A / 30 W / 60 VA Н/О контакт и перекидной контакт (cCSAus) макс. 230 V_{DC} / 0,26 A / 60 W, 60 V_{DC} / 1 A / 60 W, макс. 240 V_{AC} / 0,42 A / 100 W, 100 V_{AC} / 1 A / 100 W

Ответственность за ошибки не несется; могут быть внесены изменения без предварительного уведомления.

2/10 - 2022

Контакты с SMV-1 ..., SMV-3 ... для использования во взрывоопасных зонах.

Механика:	Устройство может использоваться во взрывоопасных зоназ в соответствии с правилами монтажа на машинах, устройствах и установках, по стандартам, EN 1127-1, EN 60079-14 и т. Д .: а) В Зоне 1 (газоопасность, категория 2G) во взрывоопасных группах IIA, IIB и IIC б) В Зоне 2 (газоопасность, категория 3G) во взрывоопасных группах IIA, IIB и IIC. в) В зоне 21 (опасность пыли, категория 2D) во взрывоопасных группах IIIA и IIIB. г) В зоне 22 (опасность пыли, категория 3D) во взрывоопасных группах IIIA и IIIB.
ATEX контакт ...F0:	Ex II 2 G Ex mb IIC T6 Gb Ex II 2 D Ex mb IIC T80 °C Db макс. 250 V_{AC}/1,5 A /100 VA IECEx BVS 07.0007X
ATEX H/O контакт 41R57 ...G0 и GG:	Ex II 3 G Ex ic IIC T4 Gc Ex II 3 D Ex ic IIIC T125 °C Dc -20 °C ≤ Ta ≤ 80 °C макс. 250 $V_{AC/DC}$/1,5 A /100 W /100 VA
ATEX Перекидной контакт 41R57U ...H0 и HH:	Ex II 3 G Ex ic IIC T4 Gc Ex II 3 D Ex ic IIIC T125 °C Dc -20 °C ≤ Ta ≤ 80 °C макс. 250 $V_{AC/DC}$/1 A /30 W /60 VA
Гистерезис:	около 3,5 mm ход поплавка 6 - 10 mm с контактом ATEX
Класс защиты:	IP 65 (элктр. контакт) IP 54 (боковой индикатор)

Ответственность за ошибки не несется; могут быть внесены изменения без предварительного уведомления.

Коды заказа Переключатели с 1 контактом Модель: SMV-1... (Пример: SMV-R[3]-1101H R0 R08)

Диапазон л/мин вода	Потери давления Δ P (бар)	Материал поплавка в соотв. с корпусом Латунь	Нерж. ст.	Латунь	Нерж. сталь	Контакт	Присоединение внутренняя резьба	
0,1 ... 1	0,02	ПП	ПВДФ	SMV-R[3]-1101H...	SMV-R-1201H...	..R0.. = 1 H/O контакт ..U0.. = 1 перекидной контакт ..F0..[2] = 1 H/O контакт Ex ..C0.. = 1 H/O контакт (cCSAus) ..D0.. = 1 перекидной контакт (cCSAus) ..G0.. = 1 H/O контакт ATEX (Модель 41R57) ..H0.. = 1 перекидной контакт ATEX (Модель 41R57U) ..RR.. = 2 H/O контакта ..UU.. = 2 перекидных контакта ..CC.. = 2 H/O контакта (cCSAus) ..DD.. = 2 перекидных контакта (cCSAus) ..GG.. = 2 H/O контакта ATEX (Модель 41R57) ..HH.. = 2 перекидных контакта ATEX (Модель 41R57U)	..R08 = G ¼ ..R15 = G ½	..N08 = ¼" NPT ..N15 = ½" NPT
0,15 ... 1,7	0,04	Никелир. латунь	Нерж.ст.	SMV-R-1103H...	SMV-R-1203H...			
1 ... 4,5	0,04	Нерж.ст.	Нерж.ст.	SMV-R-1105H...	SMV-R-1205H...			
1 ... 7	0,11	Никелир. латунь	Нерж.ст.	SMV-R-1107H...	SMV-R-1207H...			
1 ... 9	0,12	Нерж.ст.	Нерж.ст.	SMV-R-1109H...	SMV-R-1209H...			
2 ... 14	0,18	Нерж.ст.	Нерж.ст.	SMV-R-1111H...	SMV-R-1211H...			
2,5 ... 20[1]	0,06	Никелир. латунь	Нерж.ст.	SMV-R-1113H...	SMV-R-1213H...			
3 ... 45	0,22	Никелир. латунь	Нерж.ст.	SMV-R-1115H...	SMV-R-1215H...		..R20 = G ¾ ..R25 = G 1	..N20 = ¾" NPT
3,5 ... 50	0,4	Никелир. латунь	Нерж.ст.	SMV-R-1117H...	SMV-R-1217H...			
10 ... 110	0,3	Нерж.ст.	Нерж.ст.	SMV-R-1119H...	SMV-R-1219H...		..R32 = G 1 ¼	..N32 = 1 ¼" NPT

[1] SMV-...13H & ¼" Подключение: Диапазон 2,5 ... 18 л/мин воде [2] Не для SMV-xx19
[3] Маркировка EAC соответствия технических регламентов Таможенного Союза (ЕврАзЭС)

Коды заказа Расходомер Модель: SMV-2... (Пример: SMV-R[2]-2109H 00 R15)

Диапазон л/мин вода	Потери давления Δ P (бар)	Материал поплавка в соотв. с корпусом Латунь	Нерж. ст.	Латунь	Нерж. сталь	Контакт	Присоединение внутренняя резьба	
0,1 ... 1	0,02	ПП	ПВДФ	SMV-R[2]-2101H...	SMV-R-2201H...	..00.. = без контакта	..R08 = G ¼ ..R15 = G ½	..N08 = ¼" NPT ..N15 = ½" NPT
0,15 ... 1,7	0,04	Никелир. латунь	Нерж.ст.	SMV-R-2103H...	SMV-R-2203H...			
1 ... 4,5	0,04	Нерж.ст.	Нерж.ст.	SMV-R-2105H...	SMV-R-2205H...			
1 ... 7	0,11	Никелир. латунь	Нерж.ст.	SMV-R-2107H...	SMV-R-2207H...			
1 ... 9	0,12	Нерж.ст.	Нерж.ст.	SMV-R-2109H...	SMV-R-2209H...			
2 ... 14	0,18	Нерж.ст.	Нерж.ст.	SMV-R-2111H...	SMV-R-2211H...			
2,5 ... 20[1]	0,06	Никелир. латунь	Нерж.ст.	SMV-R-2113H...	SMV-R-2213H...			
3 ... 45	0,22	Никелир. латунь	Нерж.ст.	SMV-R-2115H...	SMV-R-2215H...		..R20 = G ¾ ..R25 = G 1	..N20 = ¾" NPT
3,5 ... 50	0,4	Никелир. латунь	Нерж.ст.	SMV-R-2117H...	SMV-R-2217H...			
10 ... 110	0,3	Нерж.ст.	Нерж.ст.	SMV-R-2119H...	SMV-R-2219H...		..R32 = G 1 ¼	..N32 = 1 ¼" NPT

[1] SMV-...13H & ¼" Подключение: Диапазон 2,5 ... 18 л/мин воде
[2] Маркировка EAC соответствия технических регламентов Таможенного Союза (ЕврАзЭС)

Коды заказа Расходомер и переключатель с 1 контактом модель: SMV-3... (Пример: SMV-R[3]-3205H R0 R08)

Диапазон л/мин вода	Потери давления Δ P (бар)	Материал поплавка в соотв. с корпусом Латунь	Нерж. ст.	Латунь	Нерж. сталь	Контакт	Присоединение внутренняя резьба	
0,1 ... 1	0,02	ПП	ПВДФ	SMV-R[3]-3101H...	SMV-R-3201H...	..R0.. = 1 H/O контакт ..U0.. = 1 перекидной контакт ..F0..[2] = 1 H/O контакт Ex ..C0.. = 1 H/O контакт (cCSAus) ..D0.. = 1 перекидной контакт (cCSAus) ..G0.. = 1 H/O контакт ATEX (Модель 41R57) ..H0.. = 1 перекидной контакт ATEX (Модель 41R57U) ..RR.. = 2 H/O контакта ..UU.. = 2 перекидных контакта ..CC.. = 2 H/O контакта (cCSAus) ..DD.. = 2 перекидных контакта (cCSAus) ..GG.. = 2 H/O контакта ATEX (Модель 41R57) ..HH.. = 2 перекидных контакта ATEX (Модель 41R57U)	..R08 = G ¼ ..R15 = G ½	..N08 = ¼" NPT ..N15 = ½" NPT
0,15 ... 1,7	0,04	Никелир. латунь	Нерж.ст.	SMV-R-3103H...	SMV-R-3203H...			
1 ... 4,5	0,04	Нерж.ст.	Нерж.ст.	SMV-R-3105H...	SMV-R-3205H...			
1 ... 7	0,11	Никелир. латунь	Нерж.ст.	SMV-R-3107H...	SMV-R-3207H...			
1 ... 9	0,12	Нерж.ст.	Нерж.ст.	SMV-R-3109H...	SMV-R-3209H...			
2 ... 14	0,18	Нерж.ст.	Нерж.ст.	SMV-R-3111H...	SMV-R-3211H...			
2,5 ... 20[1]	0,06	Никелир. латунь	Нерж.ст.	SMV-R-3113H...	SMV-R-3213H...			
3 ... 45	0,22	Никелир. латунь	Нерж.ст.	SMV-R-3115H...	SMV-R-3215H...		..R20 = G ¾ ..R25 = G 1	..N20 = ¾" NPT
3,5 ... 50	0,4	Никелир. латунь	Нерж.ст.	SMV-R-3117H...	SMV-R-3217H...			
10 ... 110	0,3	Нерж.ст.	Нерж.ст.	SMV-R-3119H...	SMV-R-3219H...		..R32 = G 1 ¼	..N32 = 1 ¼" NPT

[1] SMV-...13H & ¼" Подключение: Диапазон 2,5 ... 18 л/мин воде [2] Не для SMV-xx19
[3] Маркировка EAC соответствия технических регламентов Таможенного Союза (ЕврАзЭС)

Ответственность за ошибки не несется; могут быть внесены изменения без предварительного уведомления.

2/10 - 2022

Коды заказа и размеры

1. Переключатели с 1 контактом модель: SMV-1...

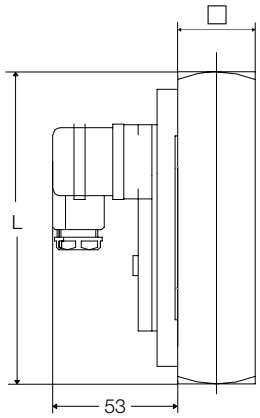

Модель	Площадь [мм]	Резьба G	L [мм]	Масса [кг]
SMV-..01H	30 x 30	¼ (½*)	132 (136*)	0,9
SMV-..03H	30 x 30	¼ (½)	132 (136)	0,9
SMV-..05H	30 x 30	¼ (½)	132 (136)	0,9
SMV-..07H	30 x 30	¼ (½)	132 (136)	0,9
SMV-..09H	30 x 30	¼ (½)	132 (136)	0,9
SMV-..11H	30 x 30	¼ (½)	132 (136)	0,9
SMV-..13H	30 x 30	¼ (½)	132 (136)	0,9
SMV-..15H	40 x 40	¾ (1)	156 (150)	1,7
SMV-..17H	40 x 40	¾ (1)	156 (150)	1,7
SMV-..19H	50 x 50	1 ¼	165	2,9

* С NPT резьбой

2. Расходомер модель: SMV-2...

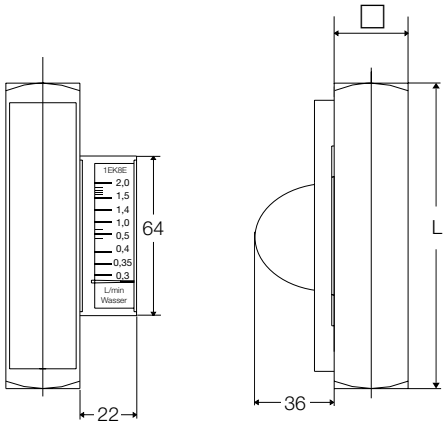

Модель	Площадь [мм]	Резьба G	L [мм]	Масса [кг]
SMV-..01H	30 x 30	¼ (½*)	132 (136*)	0,9
SMV-..03H	30 x 30	¼ (½)	132 (136)	0,9
SMV-..05H	30 x 30	¼ (½)	132 (136)	0,9
SMV-..07H	30 x 30	¼ (½)	132 (136)	0,9
SMV-..09H	30 x 30	¼ (½)	132 (136)	0,9
SMV-..11H	30 x 30	¼ (½)	132 (136)	0,9
SMV-..13H	30 x 30	¼ (½)	132 (136)	0,9
SMV-..15H	40 x 40	¾ (1)	156 (150)	1,7
SMV-..17H	40 x 40	¾ (1)	156 (150)	1,7
SMV-..19H	50 x 50	1 ¼	165	2,9

* С NPT резьбой

3. Расходомер и переключатель с 1 контактом модель: SMV-3...

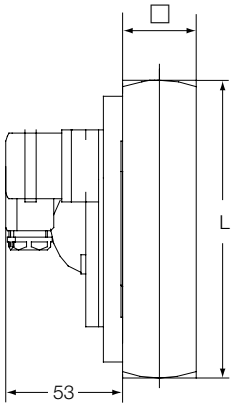

Модель	Площадь [мм]	Резьба G	L [мм]	Масса [кг]
SMV-..01H	30 x 30	¼ (½*)	132 (136*)	0,9
SMV-..03H	30 x 30	¼ (½)	132 (136)	0,9
SMV-..05H	30 x 30	¼ (½)	132 (136)	0,9
SMV-..07H	30 x 30	¼ (½)	132 (136)	0,9
SMV-..09H	30 x 30	¼ (½)	132 (136)	0,9
SMV-..11H	30 x 30	¼ (½)	132 (136)	0,9
SMV-..13H	30 x 30	¼ (½)	132 (136)	0,9
SMV-..15H	40 x 40	¾ (1)	156 (150)	1,7
SMV-..17H	40 x 40	¾ (1)	156 (150)	1,7
SMV-..19H	50 x 50	1 ¼	165	2,9

* С NPT резьбой

Ответственность за ошибки не несется; могут быть внесены изменения без предварительного уведомления.

Коды заказа и размеры (продолжение)

4. Модель: SMV-..F0..

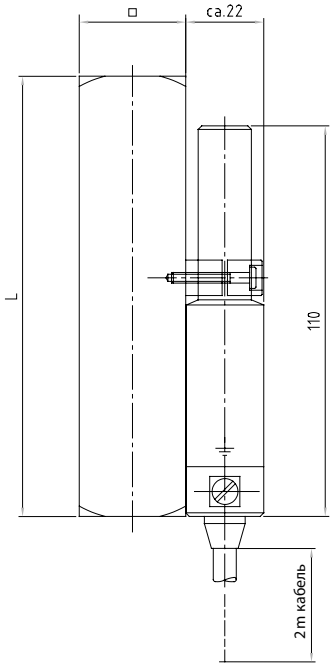

Модель	Площадь [мм]	Резьба G	L [мм]	Масса [кг]
SMV-..01H	30 x 30	¼ (½*)	132 (136*)	0,9
SMV-..03H	30 x 30	¼ (½)	132 (136)	0,9
SMV-..05H	30 x 30	¼ (½)	132 (136)	0,9
SMV-..07H	30 x 30	¼ (½)	132 (136)	0,9
SMV-..09H	30 x 30	¼ (½)	132 (136)	0,9
SMV-..11H	30 x 30	¼ (½)	132 (136)	0,9
SMV-..13H	30 x 30	¼ (½)	132 (136)	0,9
SMV-..15H	40 x 40	¾ (1)	156 (150)	1,7
SMV-..17H	40 x 40	¾ (1)	156 (150)	1,7
SMV-..19H	50 x 50	1 ¼	165	2,9

* С NPT резьбой

Ответственность за ошибки не несется; могут быть внесены изменения без предварительного уведомления.

2/10 - 2022

M-Zert
Zertifiziertes QM-System
DIN EN ISO 9001
Zertifikat-Nr. 01017

Цельнометаллические расходомеры и реле потока

для жидкостей

KOBOLD

измерение • мониторинг • анализ

SMV-..21H / SMV-..22H

- Диапазон:
  10 - 180 или 10 - 250 л/мин
  по воде
- Погрешность:
  ±5% плной шкалы
- p_{max}: 350 bar; t_{max}: 100 °C
- Присоединение:
  G 1 ¼ или 1 ¼" NPT
- Материалы:
  латунь или нерж. сталь

S2

Компании KOBOLD в мире:

АВСТРАЛИЯ, БЕЛЬГИЯ, БОЛГАРИЯ, КИТАЙ, ГЕРМАНИЯ, ФРАНЦИЯ, ВЕЛИКОБРИТАНИЯ, ИНДИЯ, ИНДОНЕЗИЯ, ИТАЛИЯ, КАНАДА, МАЛАЗИЯ, МЕКСИКА, НИДЕРЛАНДЫ, АВСТРИЯ, ПЕРУ, ПОЛЬША, РЕСПУБЛИКА КОРЕЯ, РОССИЯ, ШВЕЙЦАРИЯ, ИСПАНИЯ, ТАЙЛАНД, ЧЕХИЯ, ТУРЦИЯ, ТУНИС, ВЕНГРИЯ, США, ВЬЕТНАМ

KOBOLD Messring GmbH
Nordring 22-24
D-65719 Hofheim/Ts.
Центральный коммутатор:
+49(0)6192 299-0
+49(0)6192 23398
info.de@kobold.com
www.kobold.com

2/10 - 2022

Описание

Расходомеры и реле потока KOBOLD серий SMV -... 21H и SMV -... 22H имеют подпружиненный поплавок, который направляется внутри цилиндрической измерительной трубки и, в отличие от известных до сих пор принципов является полым. Среда проходит через круговой зазор, образованный отверстием поплавка и стержнем оправки (коническим валом) внутри.

Поплавок содержит постоянные магниты, приводящие в действие бистабильный геркон, расположенный снаружи измерительной трубки, то есть протекающая среда герметично отделена от электрического контакта. Кроме того, он встроен в корпус переключателя с регулируемой высотой, благодаря чему контакт не может быть поврежден даже в агрессивной атмосфере.

Когда среда поступает в прибор, поплавок поднимается. Как только его магнитное поле достигает контактных наконечников герконов, контакт замыкается. По мере увеличения потока поплавок продолжает подниматься, пока не достигнет верхней точки. Это предотвращает выход поплавка за пределы диапазона контакта магнитной рабочей трубки, то есть контакт остается замкнутым, обеспечивая тем самым бистабильное переключение.

В моделях SMV-2 ... и SMV-3 ... магнитное поле также активирует внешний, то есть герметично отделённый индикатор, в результате чего расход точно измеряется даже при высоких рабочих давлениях. Магнитное поле и индикатор спроектированы таким образом, чтобы указатель реагировал даже на кратковременное изменение расхода.

Применения

- Смазочные контуры
- Бумажное производство
- Станки
- Стекловаренные емкости
- Охлаждающие контуры
- Сварочные аппараты
- Индукционные печи
- Насосы

Техническая информация

Корпус:	SMV-x1..:	латунь, Ms 58
	SMV-x2..:	нерж. сталь, 1.4301
Штифт и О-кольцо:	SMV-x1..:	латунь, Ms 58
	SMV-x2..:	нерж. сталь, 1.4301
Поплавок:	оксид-керамический (магнит) и	
	SMV-x1..:	латунь, Ms 58
	SMV-x2..:	нерж. сталь, 1.4301
Пружина:	нерж. сталь, 1.4310	
Макс.темп:	100 °C	
Макс. давление:	SMV-x1..:	250 бар
	SMV-x2..:	350 бар
Позиция установки:	любой	
Погрешность:	± 5% полной шкалы	
Повторяемость:	≤1%	

Контакты в SMV-1..., SMV-3... без ATEX

Электр. подкл.:	разъём DIN EN 175301-803
Характеристики Электрических переключателей:	Н/О контакт макс. 250 VAC/DC / 1,5 A / 100 W / 100 VA перекидной контакт макс. 250 VAC/DC / 1 A / 30 W / 60 VA Н/О контакт и перекидной контакт (cCSAus) макс. 230 VDC / 0,26 A / 60 W, 60 VDC / 1 A / 60 W, макс. 240 VAC / 0,42 A / 100 W, 100 VAC / 1 A / 100 W

Контакты с SMV-1 ..., SMV-3 ... для использования во взрывоопасных зонах.

Механика:	Устройство может использоваться во взрывоопасных зоназ в соответствии с правилами монтажа на машинах, устройствах и установках, по стандартам, EN 1127-1, EN 60079-14 и т. Д .: а) В Зоне 1 (газоопасность, категория 2G) во взрывоопасных группах IIA, IIB и IIC б) В Зоне 2 (газоопасность, категория 3G) во взрывоопасных группах IIA, IIB и IIC. в) В зоне 21 (опасность пыли, категория 2D) во взрывоопасных группах IIIA и IIIB. г) В зоне 22 (опасность пыли, категория 3D) во взрывоопасных группах IIIA и IIIB.
ATEX Н/О контакт 41R57 ...G0 и GG:	Ex II 3 G Ex ic IIC T4 Gc Ex II 3 D Ex ic IIIC T125 °C Dc -20 °C ≤ Ta ≤ 80 °C макс. 250 $V_{AC/DC}$ / 1,5 A / 100 W / 100 VA
ATEX перекидной контакт 41R57U ...H0 и HH:	Ex II 3 G Ex ic IIC T4 Gc Ex II 3 D Ex ic IIIC T125 °C Dc -20 °C ≤ Ta ≤ 80 °C макс. 250 $V_{AC/DC}$ / 1 A / 30 W / 60 VA
Гистерезис:	около 3,5 mm ход поплавка 6 - 10 mm с контактом ATEX
Класс защиты:	IP 65 (элктр. контакт) IP 54 (боковой индикатор)

Коды заказа

Переключатели с 1 контактом Модель: SMV-1... (Пример: SMV-R[1)]-1121H R0 R32)

Диапазон л/мин вода	Потери давления Δ P (бар)	Материал поплавка в соотв. с корпусом Латунь	Нерж. ст.	Латунь	Нерж. сталь	Контакт	Присоединение внутренняя резьба	
10 ... 180	0,9	Никелир. латунь	Нерж.ст.	SMV-R[1)]-1121H...	SMV-R-1221H...	**..R0..** = 1 H/O контакт **..U0..** = 1 перекидной контакт **..C0..** = 1 H/O контакт (cCSAus) **..D0..** = 1 перекидной контакт (cCSAus) **..G0..** = 1 H/O контакт ATEX (Модель 41R57) **..H0..** = 1 перекидной контакт ATEX (Модель 41R57U) **..RR..** = 2 H/O контакта **..UU..** = 2 перекидных контакта **..CC..** = 2 H/O контакта (cCSAus) **..DD..** = 2 перекидных контакта (cCSAus) **..GG..** = 2 H/O контакта ATEX (Модель 41R57) **..HH..** = 2 ATEX перекидных контакта (Модель 41R57U)	**..R32** = G 1 ¼	**..N32** = 1 ¼ NPT
10 ... 250	2,0	Никелир. латунь	Нерж.ст.	SMV-R-1122H...	SMV-R-1222H...		**..R32** = G 1 ¼	**..N32** = 1 ¼ NPT

[1)] Маркировка EAC соответствия технических регламентов Таможенного Союза (ЕврАзЭС)

Расходомер Модель: SMV-2... (Пример: SMV-R[1)]-2121H 00 R32)

Диапазон л/мин вода	Потери давления Δ P (бар)	Материал поплавка в соотв. с корпусом Латунь	Нерж. ст.	Латунь	Нерж. сталь	Контакт	Присоединение внутренняя резьба	
10 ... 180	0,9	Никелир. латунь	Нерж.ст.	SMV-R[1)]-2121H...	SMV-R-2221H...	**..00..** = без контакта	**..R32** = G 1 ¼	**..N32** = 1 ¼ NPT
10 ... 250	2,0	Никелир. латунь	Нерж.ст.	SMV-R-2122H...	SMV-R-2222H...		**..R32** = G 1 ¼	**..N32** = 1 ¼ NPT

[1)] Маркировка EAC соответствия технических регламентов Таможенного Союза (ЕврАзЭС)

Расходомер и переключатель с 1 контактом модель: SMV-3... (Пример: SMV-R[1)]-3121H R0 R32)

Диапазон л/мин вода	Потери давления Δ P (бар)	Материал поплавка в соотв. с корпусом Латунь	Нерж. ст.	Латунь	Нерж. сталь	Контакт	Присоединение внутренняя резьба	
10 ... 180	0,9	Никелир. латунь	Нерж.ст.	SMV-R[1)]-3121H...	SMV-R-3221H...	**..R0..** = 1 H/O контакт **..U0..** = 1 перекидной контакт **..C0..** = 1 H/O контакт (cCSAus) **..D0..** = 1 перекидной контакт (cCSAus) **..G0..** = 1 H/O контакт ATEX (Модель 41R57) **..H0..** = 1 перекидной контакт ATEX (Модель 41R57U) **..RR..** = 2 H/O контакта **..UU..** = 2 перекидных контакта **..CC..** = 2 H/O контакта (cCSAus) **..DD..** = 2 перекидных контакта (cCSAus) **..GG..** = 2 H/O контакта ATEX (Модель 41R57) **..HH..** = 2 ATEX перекидных контакта (Модель 41R57U)	**..R32** = G 1 ¼	**..N32** = 1 ¼ NPT
10 ... 250	2,0	MS vernickelt	Edelstahl	SMV-R-3122H...	SMV-R-3222H...		**..R32** = G 1 ¼	**..N32** = 1 ¼ NPT

[1)] Маркировка EAC соответствия технических регламентов Таможенного Союза (ЕврАзЭС)

Коды заказа и размеры

1. Переключатели с 1 контактом модель: SMV-1...

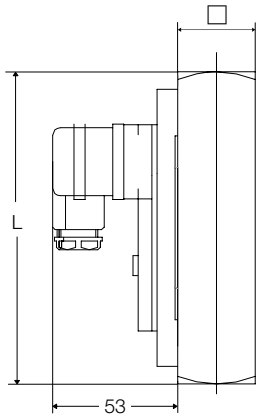

Модель	Площадь [мм]	Резьба G / NPT	L [мм]	Масса [кг]
SMV-1.21H	50 x 50	1 ¼	165 (175*)	2,6
SMV-1.22H	50 x 50	1 ¼	165 (175*)	2,6

* С NPT резьбой

2. Расходомер модель: SMV-2...

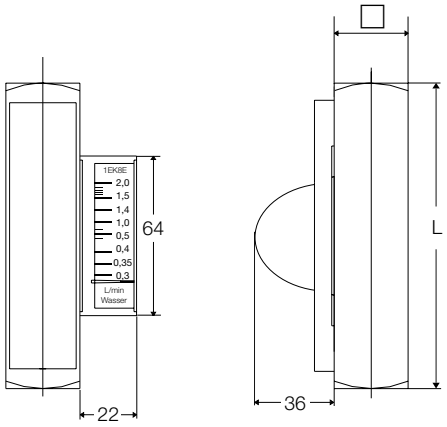

Модель	Площадь [мм]	Резьба G / NPT	L [мм]	Масса [кг]
SMV-2.21H	50 x 50	1 ¼	165 (175*)	2,6
SMV-2.22H	50 x 50	1 ¼	165 (175*)	2,6

* С NPT резьбой

3. Расходомер и переключатель модель: SMV-3...

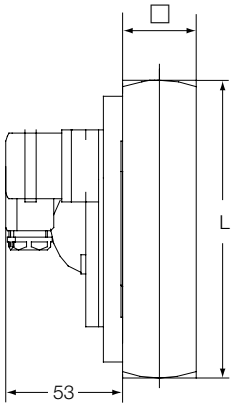

Модель	Площадь [мм]	Резьба G / NPT	L [мм]	Масса [кг]
SMV-3.21H	50 x 50	1 ¼	165 (175*)	2,6
SMV-3.22H	50 x 50	1 ¼	165 (175*)	2,6

* С NPT резьбой