# Bedienungsanleitung

# für

# Schwimmschalter

# Typ: NSED / NSEK

# 1. Inhaltsverzeichnis

1. Inhaltsverzeichnis....2
2. Hinweis....3
3. Kontrolle der Geräte....3
4. Bestimmungsgemäße Verwendung....3
5. Mechanischer Anschluss....4
6. Elektrischer Anschluss....5
   6.1 Allgemeines....5
   6.2 Anschlussbeispiele....5
7. Technische Daten....6
8. Bestelldaten....6
9. Abmessungen....6
10. Entsorgung....7
11. EU-Konformitätserklärung....8

**Herstellung und Vertrieb durch:**

Kobold Messring GmbH
Nordring 22-24
D-65719 Hofheim
Tel.: +49 (0)6192-2990
Fax: +49(0)6192-23398
E-Mail: info.de@kobold.com
Internet: www.kobold.com

## 2. Hinweis

Diese Bedienungsanleitung vor dem Auspacken und vor der Inbetriebnahme lesen und genau beachten.
Die Bedienungsanleitungen auf unserer Website www.kobold.com entsprechen immer dem aktuellen Fertigungsstand unserer Produkte. Die online verfügbaren Bedienungsanleitungen könnten bedingt durch technische Änderungen nicht immer dem technischen Stand des von Ihnen erworbenen Produkts entsprechen. Sollten Sie eine dem technischen Stand Ihres Produktes entsprechende Bedienungsanleitung benötigen, können Sie diese mit Angabe des zugehörigen Belegdatums und der Seriennummer bei uns kostenlos per E-Mail (info.de@kobold.com) im PDF-Format anfordern. Wunschgemäß kann Ihnen die Bedienungsanleitung auch per Post in Papierform gegen Berechnung der Portogebühren zugesandt werden.

Bedienungsanleitung, Datenblatt, Zulassungen und weitere Informationen über den QR-Code auf dem Gerät oder über www.kobold.com

Die Geräte dürfen nur von Personen benutzt, gewartet und instand gesetzt werden, die mit der Bedienungsanleitung und den geltenden Vorschriften über Arbeitssicherheit und Unfallverhütung vertraut sind.

Beim Einsatz in Maschinen darf das Messgerät erst dann in Betrieb genommen werden, wenn die Maschine der EG-Maschinenrichtlinie entspricht.

## 3. Kontrolle der Geräte

Die Geräte werden vor dem Versand kontrolliert und in einwandfreiem Zustand verschickt. Sollte ein Schaden am Gerät sichtbar sein, so empfehlen wir eine genaue Kontrolle der Lieferverpackung. Im Schadensfall informieren Sie bitte sofort den Paketdienst/Spedition, da die Transportfirma die Haftung für Transportschäden trägt.

**Lieferumfang:**
Zum Standard-Lieferumfang gehören:
- Schwimmschalter Typ: NSED / NSEK

## 4. Bestimmungsgemäße Verwendung

Ein störungsfreier Betrieb des Geräts ist nur dann gewährleistet, wenn alle Punkte dieser Betriebsanleitung eingehalten werden. Für Schäden, die durch Nichtbeachtung dieser Anleitung entstehen, können wir keine Gewährleistung übernehmen.

# 5. Mechanischer Anschluss

**Vor dem Einbau:**

- Entfernen Sie alle Transportsicherungen und vergewissern Sie sich, dass sich keine Verpackungsteile mehr im Gerät befinden.
- Vergewissern Sie sich, ob die erlaubten max. Betriebsdrücke und Betriebstemperaturen des Gerätes nicht überschritten werden (siehe Technische Daten).

Als Kontaktschutz, betreffend Berührungsschutz, empfehlen wir unser Kontaktschutzrelais MSR.

**Einbau**

- Von innen: mittels R ½ Verschraubung
- Von außen: mittels Flansch

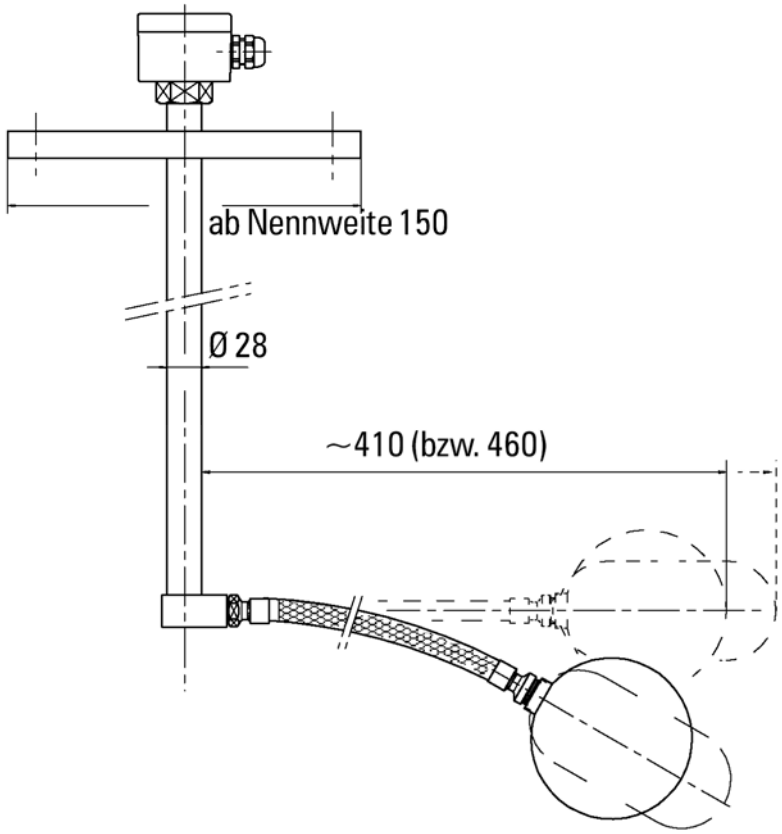

# 6. Elektrischer Anschluss

## 6.1 Allgemeines

**Achtung! Vergewissern Sie sich, dass die maximalen Spannungs-Leistungswerte des Niveauschalters nicht überschritten werden.**

| | | |
|---|---|---|
| Bei steigendem Niveau: | Schwarz/ blau: | Schließer |
| | Schwarz/ braun: | Öffner |

## 6.2 Anschlussbeispiele

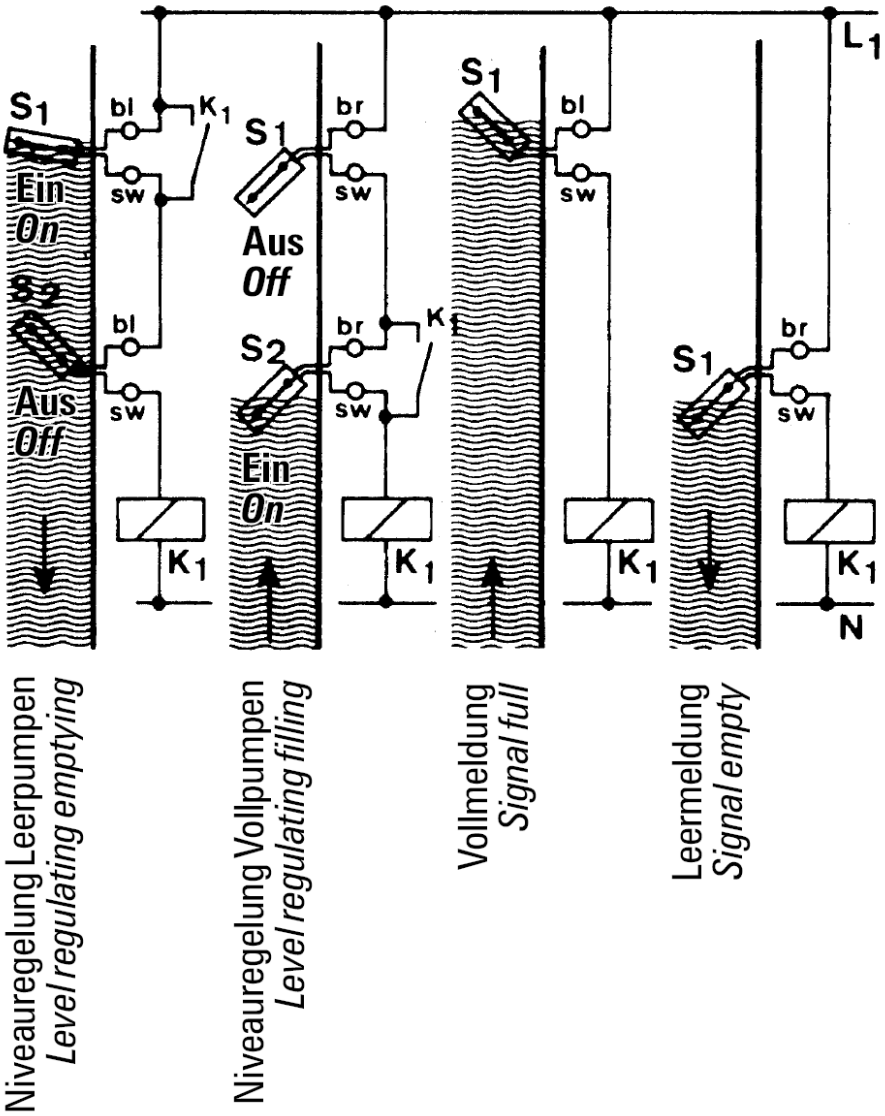

## 7. Technische Daten

Siehe Datenblatt - über den QR-Code auf dem Gerät oder über www.kobold.com

## 8. Bestelldaten

Siehe Datenblatt - über den QR-Code auf dem Gerät oder über www.kobold.com

## 9. Abmessungen

Siehe Datenblatt - über den QR-Code auf dem Gerät oder über www.kobold.com

# 10. Entsorgung

**Hinweis!**

- Umweltschäden durch von Medien kontaminierte Teile vermeiden
- Gerät und Verpackung umweltgerecht entsorgen
- Geltende nationale und internationale Entsorgungsvorschriften und Umweltbestimmungen einhalten.

**Batterien**

Schadstoffhaltige Batterien sind mit einem Zeichen, bestehend aus einer durchgestrichenen Mülltonne und dem chemischen Symbol (Cd, Hg, Li oder Pb) des für die Einstufung als schadstoffhaltig ausschlaggebenden Schwermetalls versehen:

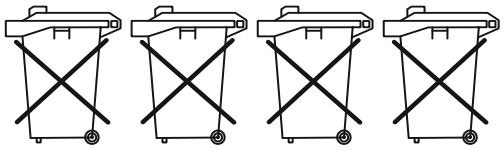

Cd[1] Hg[2] Pb[3] Li[4]

1. „Cd" steht für Cadmium.
2. „Hg" steht für Quecksilber.
3. „Pb" steht für Blei.
4. „Li" steht für Lithium

**Elektro- und Elektronikgeräte**

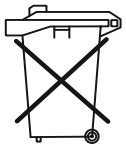

# 11. EU-Konformitätserklärung

Wir, Kobold Messring GmbH, Nordring 22-24, 65719 Hofheim, Deutschland, erklären, dass das Produkt

**Schwimmschalter Typ: NSED / NSEK**

folgende EU-Richtlinie erfüllt:

**EN 61010-1:2010** Sicherheitsbestimmungen für elektrische Mess-, Steuer-, Regel- und Laborgeräte - Teil 1: Allgemeine Anforderungen

**EN 61326-1:2013** Elektrische Mess-, Steuer-, Regel- und Laborgeräte - EMV-Anforderungen - Teil 1: Allgemeine Anforderungen

und mit den unten angeführten Normen übereinstimmt:

| | |
|---|---|
| **2014/30/EU** | Elektromagnetische Verträglichkeit |
| **2014/35/EU** | Niederspannungsrichtlinie |
| **2011/65/EU** | **RoHS** (Kategorie 9) |
| **2015/863/EU** | Delegierte Richtlinie (RoHS III) |

Hofheim, den 19. Sept 2023

H. Volz
Geschäftsführer

J. Burke
Compliance Manager