Zertifiziertes QM-System DIN EN ISO 9001 Reg.Nr. 95046

Chave de Nível tipo Condutiva

para líquidos condutivos, líquidos contaminados

Medir • Controlar • Regular

- Proteção contra transbordamento
  Para tanques com líquidos contaminados
  (§ 19 WHG)
- Pressão:
  pressão atmosférica
- Temperatura:
  máxima 60°C
- Conexão:
  G 1 ou G 1 1/2
- Material eletrodos:
  aço inoxidável, hastelloy, titanium, polyolefina ou revestito em PTFE

KOBOLD está presente nos seguintes países:

ALEMANHA, ARGENTINA, ÁUSTRIA, BÉLGICA, BRASIL, CANADÁ, CHINA, CINGAPURA, EUA, FRANÇA, HOLANDA, ITÁLIA, POLÔNIA, REINO UNIDO, SUÍÇA,VENEZUELA

KOBOLD Messring GmbH
Nordring 22-24
D-65719 Hofheim/Ts.
☎ (06192) 299-0
Fax (06192) 23398
E-mail: info.de@kobold.com
Internet: www.kobold.com

Modelo:
NEW

Descrição

A chave de nível modelo NEW é utilizada para monitoração e controle de líquidos condutivos.
A execução sem partes móveis permite o bom funcionamento desta chave mesmo em processos mais críticos com sólidos em suspensão por exemplo. O funcionamento dessa chave é baseado no princípio condutivo. Uma baixa tensão alternada é aplicada entre a parede condutiva do tanque ou eletrodo (terra) e o eletrodo de chaveamento.
Se o líquido condutivo tocar esses eletrodos, uma pequena corrente alternada passará entre os eletrodos e o líquido condutivo para o relé do eletrodo correspondente. O relé amplifica a corrente alternada e em seguida aciona o seu contato p/ controlar uma bomba, uma válvula, etc. Dessa forma tornase necessário a utilização de um relé para eletrodos modelo NE-204 para estar fazendo o controle contra transbordamento de acordo com a norma 19 WHG.

Dimensões

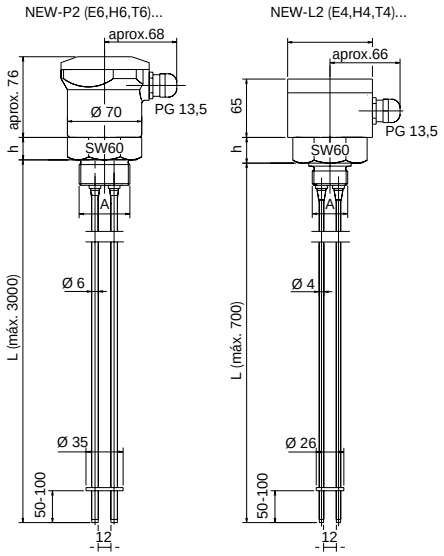

Códigos para Eletrodos

Código	NEW	P	2	E	6	V	E	40	L

Invólucro de conexão polyamida=**P**
alumínio=**L**

Numero de eletrodos=**2**

Material dos eletrodos aço inox.l=**E**
hastelloy C (apenas Ø 6 mm)=**H**
titanium=**T**

Diametro dos eletrodos Ø 4 mm=**4**
Ø 6 mm=**6**

Revestimento do eletrodo PTFE=**V**

Conexão roscável em polipropileno=**P**
aço inoxidável=**E**
PTFE=**F**

Conexão G 1 (Ø 4 mm electrodo)=**25**
G 1 1/2 (Ø 6 mm electrodo)=**40**

Comprimento dos eletrodos Ø 4 mm máximo 700 mm
Ø 6 mm max. 3000 mm

Código: comprimento dos eletrodos: ...mm

Dados Técnicos

Caixa:	polyamida ou alumínio
Conexão:	G 1 ou G 1 1/2 polipropileno, PTFE ou aço inoxidável 1.4571
Eletrodos:	aço inoxidável 1.4571. hastelloy ou titanium
Revestimento eletrodo:	polyolefina, (revest. completo) PTFE (revest. completo ou parcial)
N. de eletrodos:	2
Resistência da ponte:	47 kΩ
Temperatura max.:	-20 a +60°C
Pressão máxima:	atmosférica
Proteção:	IP 65

Relé para os eletrodos

Caixa:	Macrolon
Instalação:	montagem em trilho DIN
Dimensões:	75 x 55 x 110 mm
Temperatura ambiente:	-20 a +60°C
Alimentação:	24 o 230 VCA ±15%, 50–60 Hz
Potência de entrada:	aprox. 2 VA
Tensão flutuante:	aprox. 20 VCA
Corrente de curto-circuito:	aprox. 4 mA
Sensibilidade:	aprox. 50 kΩ
Tempo de resposta:	circa 1 sec.
Saída:	1 contato changeover
Capacidade de comutação:	250 VCA / 5 A / 600 VA
Proteção:	caixa IP 40, Terminais IP 20

Códigos para o Relé do Eletrodos

Descrição do relé do eletrodo	Alimentação	
	Código para 24 VCA	Código para 230 VCA
1 saída de contato	**NE-2042**	**NE-2040**

*Para tanques para armazenamento de líquidos contaminados

Não há responsabilidade por eventuais erros, sujeito a mudança sem aviso prévio.