Zubehör

AZA, AZP, AZR, AZT, AZM

- Eintaucharmaturen
- Durchflussarmaturen
- Wechselarmaturen
- Pufferlösungen für pH und Redox
- Kalibrierlösungen für Leitfähigkeit
- Temperatursensoren
- Wandmontage-Set für Feldgehäuse
- Rohrmontage-Set für Feldgehäuse

KOBOLD Messring GmbH
Nordring 22-24
D-65719 Hofheim/Ts.
Zentrale:
+49(0)6192 299-0
Vertrieb DE:
+49(0)6192 299-500
+49(0)6192 23398
info.de@kobold.com
www.kobold.com

Eintauch-, Durchfluss-, Wechselarmaturen

Eintauch- und Durchflussarmaturen dienen zur Befestigung und zum Schutz der Messwertaufnehmer (Glas- und Metallelektroden, Leitfähigkeitsmesszellen, Kompensationsthermometer, usw.)

Eintaucharmaturen ermöglichen Messungen nicht nur an der Oberfläche des Messgutes, sondern bei entsprechender Tauchrohrlänge auch tief in der Flüssigkeit. Der Anschlusskopf des Messwertaufnehmers bleibt dabei »trocken«. Durchflussarmaturen ermöglichen Messungen direkt in Messgutförderleitungen oder im Nebenschluss dieser Leitungen.

Durch sofortiges Reagieren des Messwertaufnehmers auf Änderungen im Medium können die Totzeiten in der Regelstrecke gering gehalten werden.

Die Armaturen können je nach Anwendungsfall mit Befestigungselementen wie Haltewinkel, Flanschen oder anderen Spannvorrichtungen in oder an dem betreffenden Behälter befestigt werden.

Die manuell bedienbare Wechselarmatur ermöglicht den Ein- und Ausbau des Sensors unter Prozessbedingungen, d.h. der betreffende Kreislauf bzw. Hauptstrom muss bei Wartungsarbeiten nicht unterbrochen werden. Ein Einsatz der Wechselarmatur ist in allen geschlossenen Kreisläufen oder Behältern zu empfehlen.

Die Armaturen müssen gut zugänglich sein, um die regelmäßige Wartung und Kalibrierung der Elektroden zu ermöglichen.

Eintaucharmatur für eine Glas-Elektrode Pg 13,5 (Typ AZA-Z3)

Werkstoff:	PP (Polypropylen)
Rohrdurchmesser:	40 mm
Eintauchlänge:	500 mm / 1000 mm / 1500 mm
Zul. Mediumstemperatur:	95 °C
Potenzialausgleichsstift:	Edelstahl 1.4571
Befestigung:	Wandmontage mit Rohrklemmen
Gewicht:	ca. 0,6 kg (für 500 mm)

Abmessungen

Typ AZA-Z3

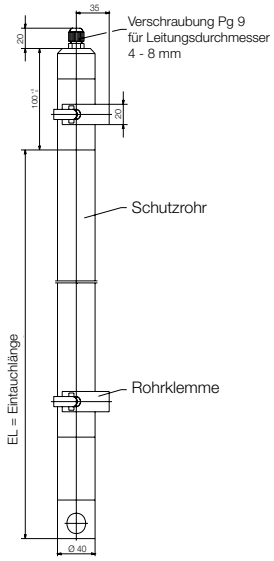

Typ AZA-Z3...C

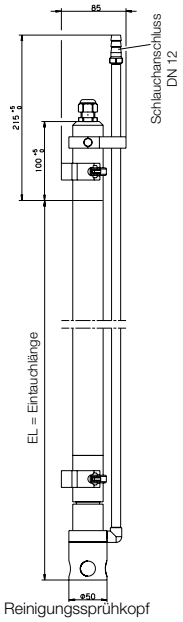

Typ	Eintauchlänge (EL)	Option
AZA-Z3	**keine** = 500 mm **T** = 1000 mm **F** = 1500 mm	**keine** = ohne Option **C** = Sprühkopf

Typ AZA-Z3N

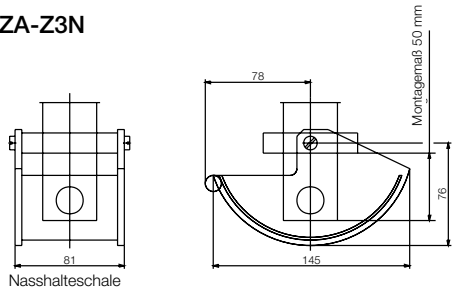

Nasshalteschale Typ AZA-Z3N

Verwendbar bei Installation in offenen Gerinnen zum ständigen Nasshalten der Elektroden.

Durchflussarmatur für 3 Glas-Elektroden Pg 13,5 (Typ AZA-Z5)

Werkstoff Gehäuse:	PP (Polypropylen)
Werkstoff Messgefäß:	Makrolon®
Anschluss:	G ½
Betriebsdruck und Temperatur:	Drucklos bis 90 °C 6 bar bei 25 °C
Potenzialausgleichsstift:	Edelstahl 1.4571
Gewicht:	0,4 kg

Wechselarmatur für eine Glas-Elektrode Pg 13,5 (Typ AZA-Z6)

Werkstoff:	Edelstahl 1.4571
Dichtungsmaterial:	FPM
Einbauart:	Einschraubgewinde G ¾ A
Einbaulänge:	62 mm (Sensor ausgefahren)
Max. Druck:	10 bar (20 °C)
Max. Temperatur:	135 °C
Potenzialausgleichsstift:	Edelstahl 1.4571
Gewicht:	0,8 kg

Kalibrier- und Pufferlösungen

Technische pH-Pufferlösungen Typ AZP-W

Zur Kalibrierung der pH-Elektroden.

Volumen: 100 ml, 1000 ml

pH 4 (rot) ±0,02 pH (bei 20 °C)

pH 7 (grün) ±0,02 pH (bei 20 °C)

pH 9 (blau) ±0,02 pH (bei 20 °C)

Kaliumchlorid-Lösung (3-molar)

Zum Auffüllen des Innenelektrolyts bei flüssiggefüllten pH-Einstabmessketten und zur Lagerung der Elektroden.

Volumen: 100 ml, 1000 ml

KCl-Lösung (3 mol/l) ±0,05 mol/l

Bestelldaten pH-Pufferlösung

Typ/Version	Menge	pH-Wert /Lösung
AZP-W	1 = 100 ml 2 = 1000 ml	**A** = pH 4,0 **B** = pH 7,0 **C** = pH 9,0 **D** = KCl-Lösung

Technische Redox-Pufferlösungen Typ AZR-W

Zur Kalibrierung der Redox-Elektroden.

Volumen: 250 ml

220 mV ±5 mV (bei 25 °C)

468 mV ±5 mV (bei 25 °C)

Bestelldaten Redox-Pufferlösung

Typ/Version	Menge	Potenzialwert
AZR-W	3 = 250 ml	**A** = 220 mV, pH 7,0 (25 °C) **B** = 468 mV, pH 0,1 (25 °C)

Temperaturfühler

Temperaturfühler in pH-Elektroden-Form Typ AZT-Z
(Compact-Line)

Der Temperaturfühler Typ AZT-Z wird zur Temperaturkompensation verwendet, wenn die Mess-Sensoren für den pH-Wert oder die Leitfähigkeit keine integrierten Temperaturfühler besitzen. Er ist in Verbindung mit den Messumformern der Compact-Line APM-Z für pH-Wert, ARM-Z für Redox-Potenzial und ACM-Z für Leitfähigkeit einzusetzen. Zum Anschluss an den Messumformer kann das Koaxial-Kabel APK-Z5K verwendet werden.

Messelement:	Pt 100
Einsatzbereich:	-10 ... +135 °C
Schaftlänge:	120 mm
Schaftdurchmesser:	12 mm
Anschlusskopf:	Pg 13,5, N-Schraubsteckkopf
Druckbeständigkeit:	bis 10 bar

Wand-und Rohrmontage-Sets für die Feldgehäuse

Wandmontage-und Rohrmontage-Set für die pH-, Redox- und Leitfähigkeitsmessumformer im Feldgehäuse Typ AZM

Für die Messumformer im Feldgehäuse steht ein Wandmontage-Set (stufenlos schwenkbar) und ein Rohrmontage-Set für die Montage auf 2" Rohren zur Verfügung.

Montage-Set Wandhalterung
Stufenlos schwenkbar Typ AZM-S

Für Feldgehäuse der Compact-Line und Expert-Line
Material: Aluminium, Kunststoff, Edelstahl 1.4301

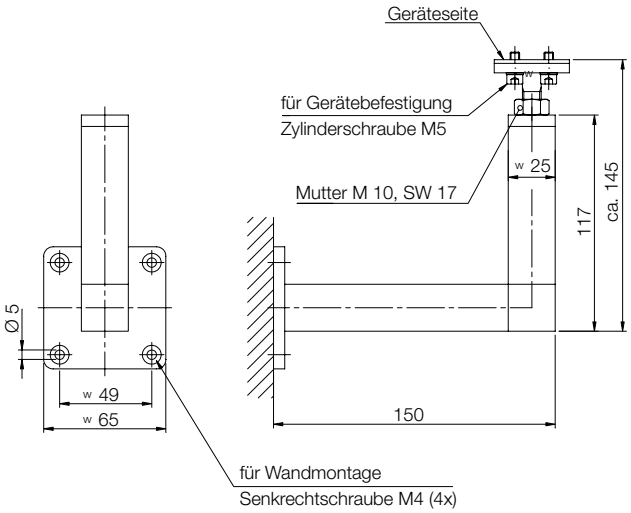

Montage-Set Rohrhalterung
Geeignet für 2" Rohre Typ AZM-R

Für Feldgehäuse der Compact-Line und Expert-Line
Material: Edelstahl 1.4571

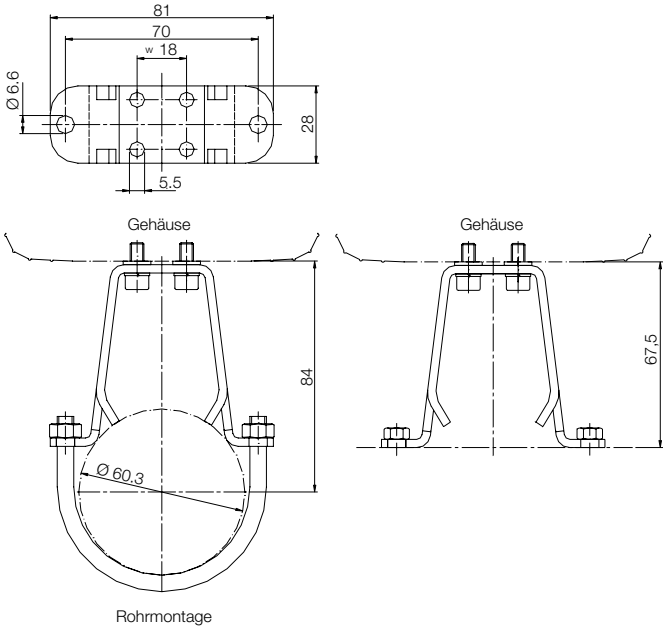

Bestelldaten

Typ	Optionen
AZM	**S** = Wandhalterung, stufenlos schwenkbar **R** = Rohrleitungshalterung, für 2" Rohre