M-Zert
Zertifiziertes QM-System
DIN EN ISO 9001
Zertifikat-Nr. 01017

Blocs manifold pour circuits de lubrification

KOBOLD

Mesure • Contrôle • Analyse

BVB

- Débit maxi: 24 l/min par ensemble
- Température: maxi 100 °C
- Raccordement process des vannes: G ½ femelle
- Matière: Aluminium anodisé
- Joint: NBR

S2

Des sociétés KOBOLD se trouvent dans les pays suivants:

ALLEMAGNE, ARGENTINE, AUTRICHE, BELGIQUE, BULGARIE, CANADA, CHILI, CHINE, COLUMBIA, COREE DU SUD, EGYPTE, ESPAGNE, ETATS-UNIS, FRANCE, HONGRIE, INDE, INDONESIE, ITALIE, MALAYSIE, MEXIQUE, PAYS-BAS, PEROU, POLOGNE, REPUBLIQUE DOMINICAINE, REPUBLIQUE TCHEQUE, ROUMANIE, ROYAUME-UNI, SINGAPOUR, SUISSE, TAIWAN, THAILANDE, TUNISIE, TURQUIE, VIET NAM

KOBOLD Messring GmbH
Nordring 22-24
D-65719 Hofheim/Ts.
Siège social:
+49(0)6192 299-0
+49(0)6192 23398
info.de@kobold.com
www.kobold.com

1/03-2014

Description

Pour la mesure et la surveillance centralisée de circuits de lubrification par exemple, KOBOLD recommande ses blocs manifold.
Il est possible de monter jusqu'à 8 indicateurs de débit par groupe, étant entendu que le débit total pour le groupe ne doit pas excéder 24 l/min.

Construction

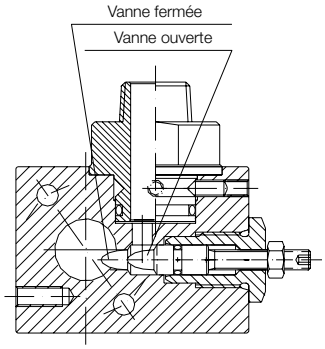

Utilisations

- Circuits de graissage par huile

Code de commande (exemple: **BVB-1101**)

N° de commande	Exécution
BVB-1101	Bloc manifold simple
BVB-1102	Bloc manifold double
BVB-1103	Bloc manifold triple
BVB-1104	Bloc manifold quadruple
BVB-1105	Bloc manifold quintuple
BVB-1106	Bloc manifold sextuple
BVB-1107	Bloc manifold septuple
BVB-1108	Bloc manifold huit fois

Les indicateurs de débit sont à commander séparément.
Exemple:

Position 1	**BVB - 1102**	1 pièce
Position 2	**VKG - 2104 R0 R 15 B**	2 pièces

Caractéristiques techniques

Boîtier:	aluminium, anodisé
Raccord processus:	G½ femelle (BVB) pour modèle VKG ou VKM à préciser
Débit maxi:	24 l/min par groupe
Joint:	NBR
Température maxi:	100 °C
Pression maxi:	PN 64 (Veuillez prendre en considération les restrictions éventuelles des indicateurs de débit)
Valeur K_V:	0,5 bar à 9,5 l/min d'eau 1 bar à 14 l/min d'eau 2 bar à 20 l/min d'eau

Dimensions [mm]

Bloc manifold triple avec indicateur de débit VKG...

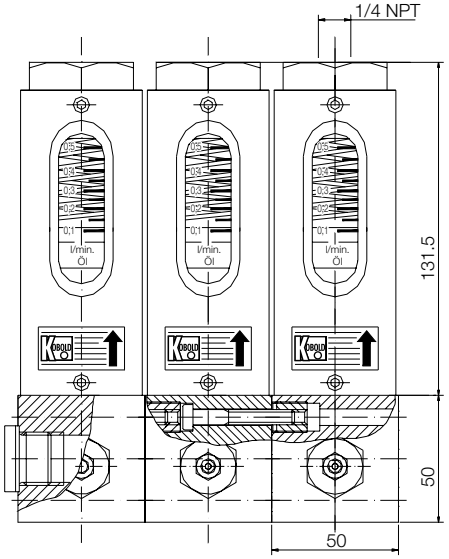
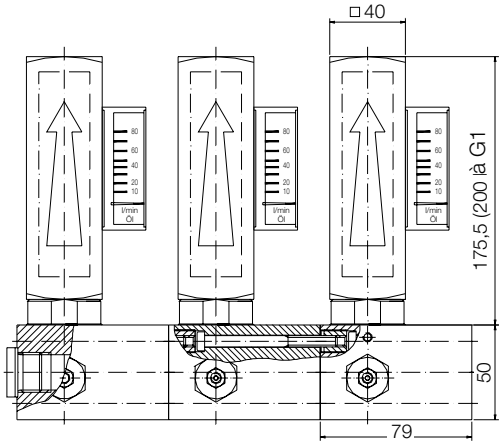
Bloc manifold triple avec indicateur de débit VKM...