M-Zert
Zertifiziertes QM-System
DIN EN ISO 9001
Zertifikat-Nr. 01017

Расходомер с переменным сечением

для мониторинга газовых горелок

KOBOLD

измерение • мониторинг • анализ

UTS

EAC

- Диапазон измерения:
  воздух: 0,01 - 0,1 ... 0,3 - 3,0 Nm^3/h
- Класс точности:
  4 согласно VDI/VDE
- p_{max}: 3 бар; t_{max}: 65 °C
- Присоединение:
  С адаптером: G ¼, ¼" NPT
  Без адаптера: M18 x 1,5
- Материал:
  никелированная латунь,
  нерж. сталь 1.4301, 1.4404

S1

Компании KOBOLD в мире:

АВСТРАЛИЯ, БЕЛЬГИЯ, БОЛГАРИЯ, КИТАЙ, ГЕРМАНИЯ, ФРАНЦИЯ, ВЕЛИКОБРИТАНИЯ, ИНДИЯ, ИНДОНЕЗИЯ, ИТАЛИЯ, КАНАДА, МАЛАЗИЯ, МЕКСИКА, НИДЕРЛАНДЫ, АВСТРИЯ, ПЕРУ, ПОЛЬША, РЕСПУБЛИКА КОРЕЯ, РОССИЯ, ШВЕЙЦАРИЯ, ИСПАНИЯ, ТАЙЛАНД, ЧЕХИЯ, ТУРЦИЯ, ТУНИС, ВЕНГРИЯ, США, ВЬЕТНАМ

KOBOLD Messring GmbH
Nordring 22-24
D-65719 Hofheim/Ts.
Центральный коммутатор:
+49(0)6192 299-0
+49(0)6192 23398
info.de@kobold.com
www.kobold.com

1/06 - 2022

Описание

Расходомер Kobold модели UTS работает по принципу подвесного поплавка. Он поставляется с соединением M18 x 1,5. Приток среды происходит через 4 мм отверстие, а отток через шесть отверстий, которые концентрически расположены вокруг входного отверстия. Это специальное соединение для UTS и снабжено специальным уплотнением.

Этот расходомер может дополнительно поставляться со специальным адаптером G ¼ или ¼" NPT для горизонтальной установки. Использование этого адаптера всегда рекомендуется из-за его особой конструкции, особенно в труднодоступных местах, где обычные устройства не подходят. Устройство подходит для контроля газовых горелок (например, кислорода, водорода, метана, инертных газов, например, сварки MIG) из-за его низкой цены и возможности легкой замены измерительной трубки. Арматура изготовлена из никелированной латуни или нержавеющей стали с ударопрочным колпаком из полистирола.

Техническая информация

Установка:	вертикально, поток снизу вверх
Класс точности:	4 согласно VDI/VDE 3513
Макс. давление:	3 бар
Темп. процесса:	0 ... +65 °C
Темп. окр. среды:	0 ... +50 °C
Присоединение:	без адаптера: M18 x 1,5 осевое специальное присоединение с адаптером: G ¼ или ¼" NPT (для горизонтальных труб)
Класс защиты:	IP 65

Материалы

Фиттинг:	никелированная латунь нерж. сталь 1.4301, 1.4404
Измерительная трубка:	боросиликатное стекло
Колба:	полистирол
Поплавок:	нерж. сталь 1.4301 или 1.4404
Уплотнение:	NBR, FPM
Комбинация материалов:	см. таблицу ниже

Размеры [мм]

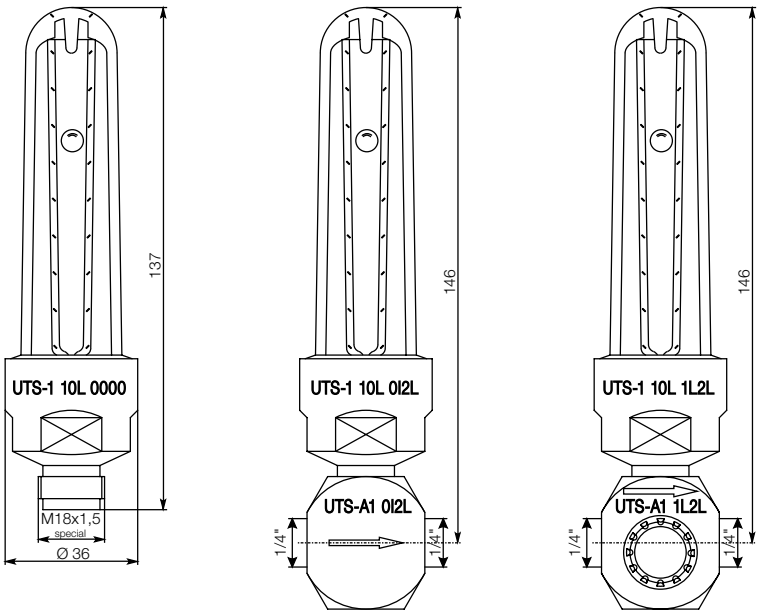

Монтаж сзади

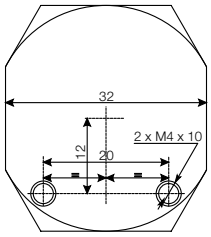

Ответственность за ошибки не несется; могут быть внесены изменения без предварительного уведомления.

1/06 - 2022

Комбинация материалов

Модель	Корпус	Клапан	Поплавок	Уплотнение	Трубка	Колба
UTS-1	Никелир. латунь	1.4301	1.4301	NBR	Боросиликатное стекло	полистирол
UTS-3	Нерж. сталь 1.4301			FPM		
UTS-5	Нерж. сталь 1.4404	1.4404	1.4404			

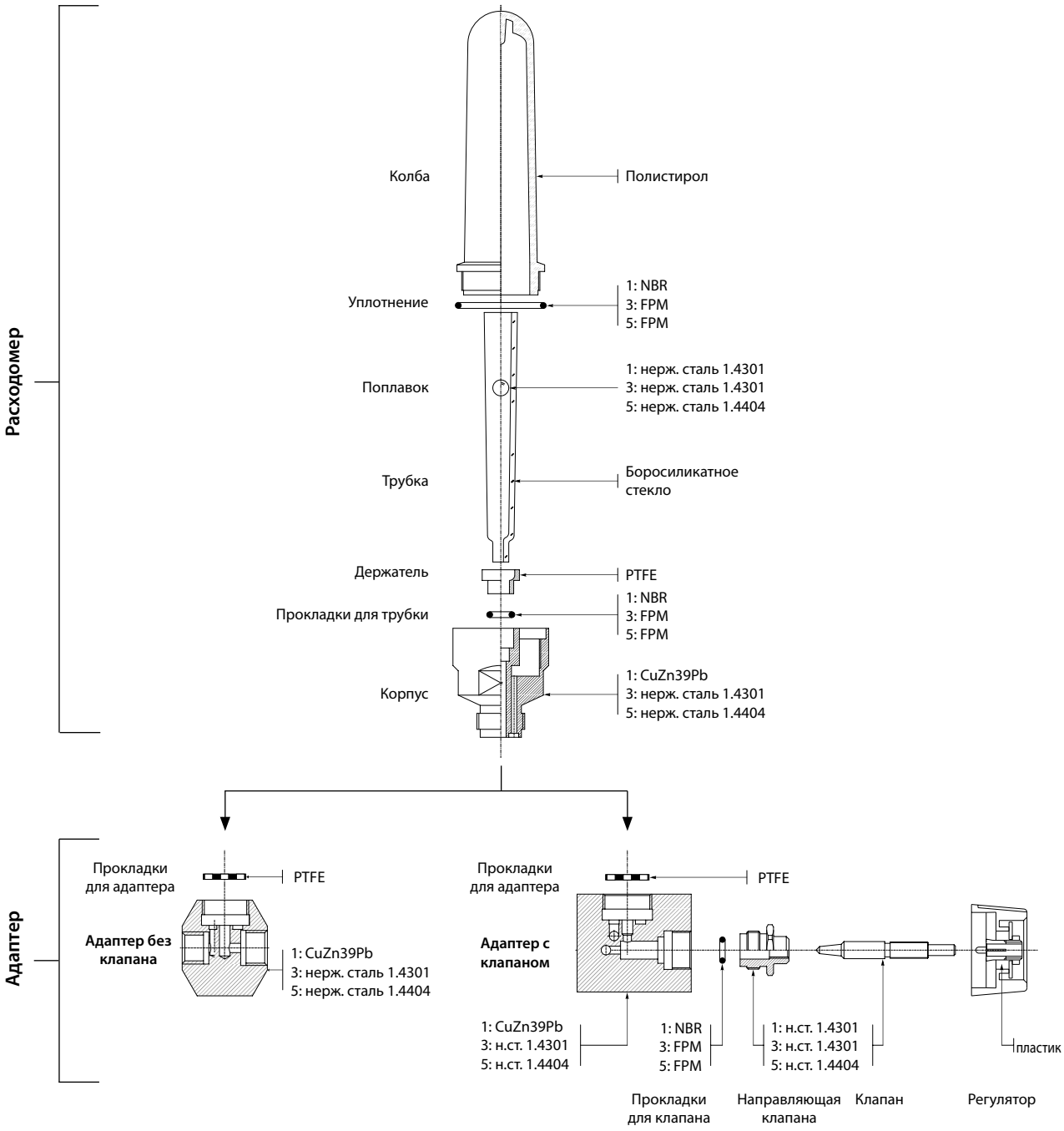

Ответственность за ошибки не несется; могут быть внесены изменения без предварительного уведомления.

Код заказа расходомер (Пример: **UTS-R[4]-1 10L 0I2L 0**)

Модель	Корпус	Диапазоны измерения[2] воздух [Nm^3/h]	Присоединение[1] / напр. потока	Опция
UTS-R[4]-..	**1** = никелир. латунь **3** = нерж. сталь 1.4301 **5** = нерж. сталь 1.4404	**10L** = 0,01 ... 0,1 **12L** = 0,016 ... 0,16 **14L** = 0,025 ... 0,25 **16L** = 0,04 ... 0,40 **18L** = 0,063 ... 0,63 **20L** = 0,1 ... 1,0 **22L** = 0,16 ... 1,6 **24L** = 0,2 ... 2,0 **26L** = 0,3 ... 3,0 **YYL**[3] = другие	**без адаптера** **0000** = M18x1,5, снизу **с адаптером, без клапана** **0I2L** = G ¼ адаптер, слева **0I2R** = G ¼ адаптер, справа **0N2L** = ¼" NPT адаптер, слева **0N2R** = ¼" NPT адаптер, справа **с адаптером, с клапаном** **1I2L** = G ¼ адаптер, слева **1I2R** = G ¼ адаптер, справа **1N2L** = ¼" NPT адаптер, слева **1N2R** = ¼" NPT адаптер, справа	**0** = без **Y** = по заказу

[1] Материал адаптера соответствует материалу корпуса.
[2] При 1.013 бар абс. и 20 °C
[3] Спецификация клиента по запросу, укажите в тексте.
[4] Маркировка EAC соответствия технических регламентов Таможенного Союза (ЕврАзЭС)

Код заказа адаптер (Пример: **UTS-R[2]-A1 0I2R**)

Модель / Корпус	Присоединение[1] / направление потока
UTS-R[2]-A1 / никелир. латунь **UTS-R-A3** / нерж. сталь 1.4301 **UTS-R-A5** / нерж. сталь 1.4404	**без клапана** **0I2L** = G ¼ адаптер, слева **0I2R** = G ¼ адаптер, справа **0N2L** = ¼" NPT адаптер, слева **0N2R** = ¼" NPT адаптер, справа **с клапаном** **1I2L** = G ¼ адаптер, слева **1I2R** = G ¼ адаптер, справа **1N2L** = ¼" NPT адаптер, слева **1N2R** = ¼" NPT адаптер, справа

[1] Материал адаптера соответствует материалу корпуса.
[2] Маркировка EAC соответствия технических регламентов Таможенного Союза (ЕврАзЭС)

Ответственность за ошибки не несется; могут быть внесены изменения без предварительного уведомления.

1/06 - 2022