Zertifiziertes QM-System
DIN EN ISO 9001
Zertifikat-Nr. 01017

Vanne papillon

à commande manuelle

Mesure • Contrôle • Analyse

KLA

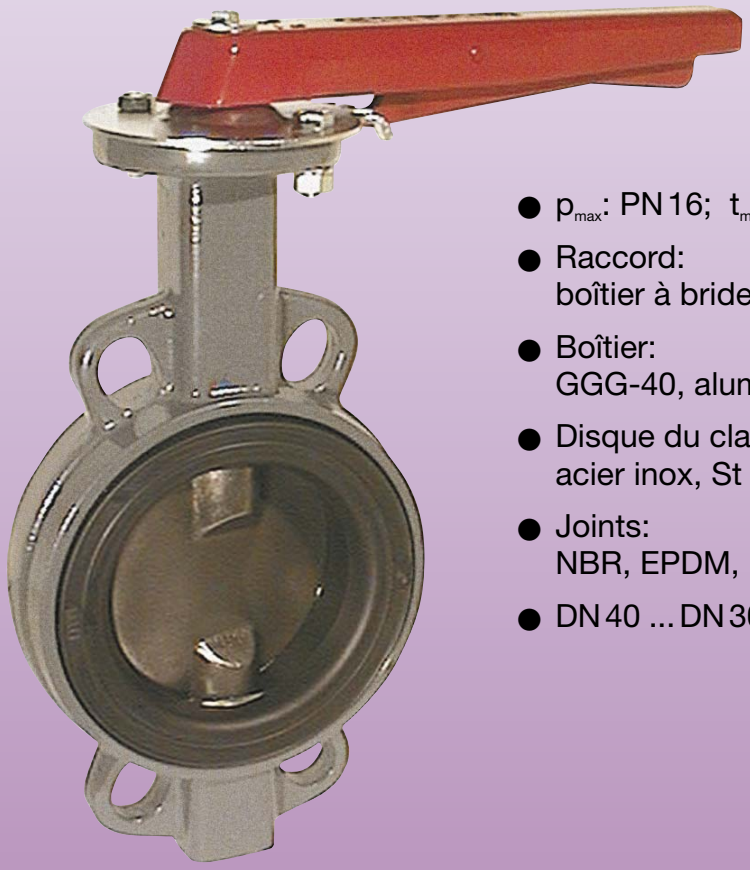

- p_{max}: PN 16; t_{max}: +180 °C
- Raccord:
  boîtier à bride intermédiaire
- Boîtier:
  GGG-40, aluminium
- Disque du clapet:
  acier inox, St C22
- Joints:
  NBR, EPDM, FKM
- DN 40 ... DN 300

Z1

Des sociétés KOBOLD se trouvent dans les pays suivants:

ALLEMAGNE, ARGENTINE, AUTRICHE, BELGIQUE, BULGARIE, CANADA, CHILI, CHINE, COLUMBIA, COREE DU SUD, EGYPTE, ESPAGNE, ETATS-UNIS, FRANCE, HONGRIE, INDE, INDONESIE, ITALIE, MALAYSIE, MEXIQUE, PAYS-BAS, PEROU, POLOGNE, REPUBLIQUE DOMINICAINE, REPUBLIQUE TCHEQUE, ROUMANIE, ROYAUME-UNI, SINGAPOUR, SUISSE, TAIWAN, THAILANDE, TUNISIE, TURQUIE, VIET NAM

KOBOLD Messring GmbH
Nordring 22-24
D-65719 Hofheim/Ts.
Siège social:
+49(0)6192 299-0
+49(0)6192 23398
info.de@kobold.com
www.kobold.com

Forme de construction
Construction monobloc. Pour montage entre deux brides.

Matériaux

Boîtier:	Alliage en aluminium, GGG-40
Disque:	1.4408, St C22 (uniquement KLA-TAH)
Joint d'arbre:	NBR
Arbre:	acier inox 1.4016
Douille:	bronze
Manchon:	EPDM, FKM
Poignée:	aluminium coulée sous pression

Caractéristiques techniques

Raccords:	brides DN 40 ... DN 300
Plage de température:	EPDM: -35 °C ... +120 °C FKM: -20 °C ... +180 °C

Pression de service

• entre 2 brides:	maxi 16 bar (boîtier GGG) maxi 10 bar (boîtier aluminium)
• vanne final:	maxi 6 bar
Commande:	rotation 90° de la poignée avec 10 possibilités de positionnement

KLA-TA

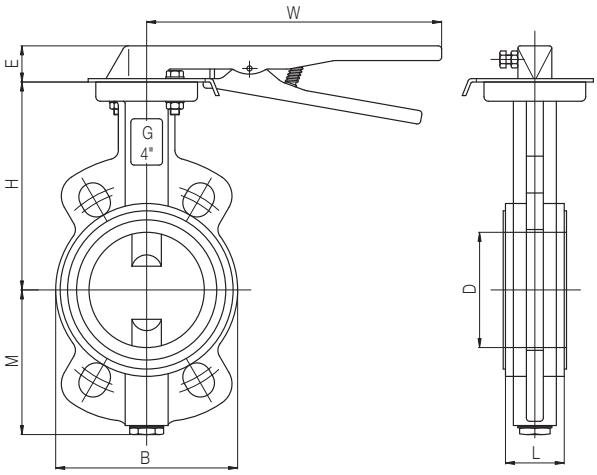

Dimensions

Bride [DN]	H [mm]	M [mm]	B [mm]	D [mm]	L [mm]	E [mm]	W [mm]	Poids [kg]
40	130	75	84	49	33	40	265	2,2
50	138	81	102	43	43	40	265	3,0
65	148	89	116	46	46	40	265	3,5
80	158	110	133	46	46	40	265	4,0
100	173	128	160	52	52	40	265	6,0
125	186	140	190	56	56	40	265	7,2
150	202	155	214	56	56	40	265	9,5
200	240	190	265	60	60	47	350	18,0
250	270	220	320	68	68	47	350	25,0
300	300	247	373	78	78	47	350	35,0

Code de commande (Exemple: **KLA-TA 7 E F40**)

N° de commande	Boîtier	Joint	Dimensions de raccordement
KLA-TA	**7** = Aluminium **H** = GGG-40	**E** = EPDM **F** = FKM	**F40** = DN 40 **F50** = DN 50 **F65** = DN 65 **F80** = DN 80 **F1H** = DN 100 **F1Z** = DN 125 **F1F** = DN 150 **F2H** = DN 200 **F2F** = DN 250 **F3H** = DN 300