Zertifiziertes QM-System
DIN EN ISO 9001
Zertifikat-Nr. 01017

Compteur, contrôleur et doseur électroniques

Entrée fréquence

Mesure • Contrôle • Analyse

ZED

- 2 x 8 caractères LCD, rétroéclairé
- Entrée fréquence: 0,2 - 2000 Hz
- 2 x sorties relais
- Sortie analogique
- Alimentation capteur
- Échelle libre
- Mémoire MIN/MAX
- Installation sur tableau ou boîtier process

Z2

Des sociétés KOBOLD se trouvent dans les pays suivants:

ALLEMAGNE, AUSTRALIE, AUTRICHE, BELGIQUE, BULGARIE, CANADA, CHINE, ESPAGNE, ETATS-UNIS, FRANCE, HONGRIE, INDE, INDONESIE, ITALIE, MALAYSIE, MEXIQUE, PAYS-BAS, PEROU, POLOGNE, RÉPUBLIQUE DE CORÉE, RÉPUBLIQUE TCHEQUE, ROYAUME-UNI, RUSSIE, SUISSE, THAILANDE, TUNISIE, TURQUIE, VIET NAM

KOBOLD Messring GmbH
Nordring 22-24
D-65719 Hofheim/Ts.
Siège social:
+49(0)6192 299-0
+49(0)6192 23398
info.de@kobold.com
www.kobold.com

Description

Cette électronique convertit le signal fréquence du capteur en une lecture du débit de 3(4) caractères avec échelle réglable (ligne supérieure de l'afficheur) et en signal analogique variable.

Le dosage est affiché sur la ligne inférieure de l'afficheur. L'unité de mesure peut être sélectionnée.

Deux relais sont inclus avec contacts inverseurs à sortie libre de potentiel pour différentes fonctions. Le relais (S1) peut être utilisé comme alarme de débit, contrôle du volume total, du dosage précis ou de la pompe.

Lorsque le débit est contrôlé en continu, le relais vérifie si les seuils librement ajustables sont dépassés ou non. Le choix est possible entre les fonctions dépassement de seuil et fonction fenêtre. Le point de commutation, l'hystérésis, la zone fenêtre et le retard d'activation ou de désactivation peuvent être réglés comme souhaités. Si le contrôle du volume total est sélectionné, une vérification est effectuée pour voir si la limite de quantité ajustable est dépassée.

Le relais de dosage (S2) s'active lorsque la procédure de dosage démarre puis se désactive une fois le dosage achevé. La procédure de dosage peut être interrompue en utilisant le bouton Marche/Arrêt. En considérant une quantité de correction, il est possible de prendre en compte des caractéristiques ou des conditions spéciales du système. En utilisant un dosage précis, le robinet de dérivation peut être contrôlé par le relais (S1). Une LED rouge indique les états de commutation du relais. La sortie analogique est disponible en sortie courant 0(4)...20 mA ou en sortie tension 0...10 V.

Les paramètres du menu peuvent être affichés en Allemand ou en Anglais. En cas d'utilisation pour des débits très variables, l'affichage peut être ralenti et la lecture analogique filtrée en activant un logiciel spécifique. En cas de dépassement d'échelle, la valeur de l'échelle maximale sera affichée.

Les paramètres de consigne peuvent être protégés contre toute modification non autorisée en utilisant la fonction 'Mot de passe'.

Fonctionnalités

Doseur et débitmètre avec affichage digital, commutateur et sortie analogique:

- Mesure et affichage des quantités de dosage, totales et du débit
- Échelle libre via auto-apprentissage ou entrée du taux d'impulsion
- 2 compteur d'intervalle (nombre de processus de dosage)
- 2 entrées de commande
- 1 sortie de dosage
- 1 sortie de commutation, librement programmable comme contrôleur de débit ou pour le contrôle de quantité totale
- Sortie analogique 0(4)...20 mA ou 0...10 V

Caractéristiques technique

Afficheur:	Module LCD 2 x 8 caractères alphanumériques, éclairé
Vitesse de rafraichissement:	1 s^{-1}
Affichage du débit:	3 ou 4 caractères (XX.X, X.XX ou XXXX)
Unités de débit:	ml/s, ml/m, l/s, l/m, l/h, m^3/m, m^3/h, GPM, GPH, sélectionnable par h/min/s
Compteur:	8 caractères
Doseur:	5 caractères
Unités de volume:	ml, l, m^3, gal, mgal, sélectionnable
Entrée mesure: TTL, PNP, NPN, Namur	0,2...2000 Hz (5...24 V_{DC}),
Entrée des paramètres:	Menu intuitif, Allemand ou Anglais
Protection d. paramètres:	Mot de passe 4 caractères
Éléments de commande:	4 touches
Paramétrage de l'entrée:	En saisissant la valeur d'impulsion ou par auto-apprentissage
Entrées de commande:	Marche, arrêt, remise à zéro
Sorties relais:	2 x cont. inverseurs, maxi 250 $V_{CA/CC}$ maxi 5 A/1000 VA
Tension d'alimentation:	24 V_{CC} ±20%, env. 80 mA ou 90...250 V_{CA}/maxi 3 VA
Sortie analogique:	0(4)...20 mA Charge: maxi 500 Ω, (alimentation AC: 300) ou 0...10 V (Charge: >100 k)
Alimentation capteur:	24 V, maxi 50 mA Alimentation NAMUR: 8,2 V_{DC}
Température ambiante:	-20...+70 °C
Dimensions:	96 x 96 x 109 mm (L x H x P) incl. les ferrures de fixation (installation sur panneau de commande) 117 x 117 x 127 mm (L x H x P) (boîtier process)

Caractéristiques technique (suite)

Découpe:	$92^{+0,8}$ x $92^{+0,8}$ mm (installation sur panneau de commande)
Matériau du boîtier:	Noryl renforcé par fibre de verre (installation sur panneau de commande) aluminium peint/PA 66 (boîtier process)
Type de protection:	IP 40 en façade borne IP 00 (installation sur panneau de commande) IP 65 (boîtier process)
Montage:	clip de montage Forme B (DIN 43 835) (installation sur panneau de commande) montage mural et sur conduite (boîtier process)
Connexion:	bornier enfichable (installation sur panneau de commande) Presse-étoupe (boîtier process)
Poids:	env. 360 g (installation sur panneau de commande) env. 1240 g (boîtier process)

Raccordements électriques

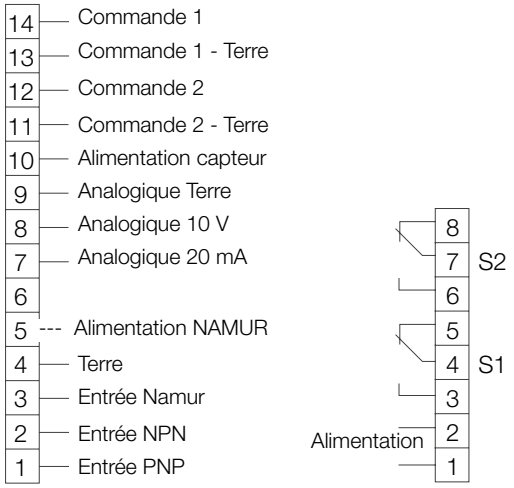

Code de commande (Exemple: **ZED-DF10 KV 4R P**)

Note: Les modèles DPL/DPM avec électroniques type 0000/0500/F300 ou F500 ne peuvent pas être combinés avec les électroniques ZED-D.

Alimentation	Modèle	Raccordements électriques	Sortie analogique	Boîtier
90 ... 250 V_{CA}	**ZED-DF10**	**KV** = bornier (installation sur panneau de commande) **MV** = Presse-étoupe M18 (boîtier process)	**4R** = 0(4) ... 20 mA **1R** = 0 ... 10 V	**P** = installation sur panneau de commande 96 x 96 mm **F** = boîtier process 116 x 116 mm **S** = boîtier process avec support mural pivotant **R** = boîtier process avec 2" montage sur conduite
24 V_{CC}	**ZED-DF13**			

Dimensions

Installation sur panneau de commande (Boîtier P)

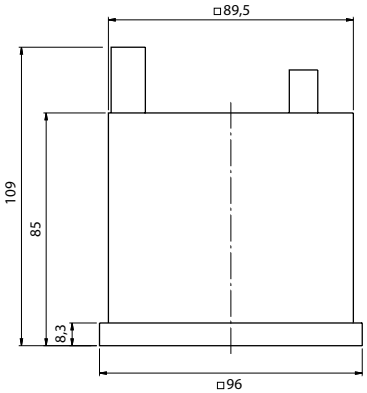

Boîtier process

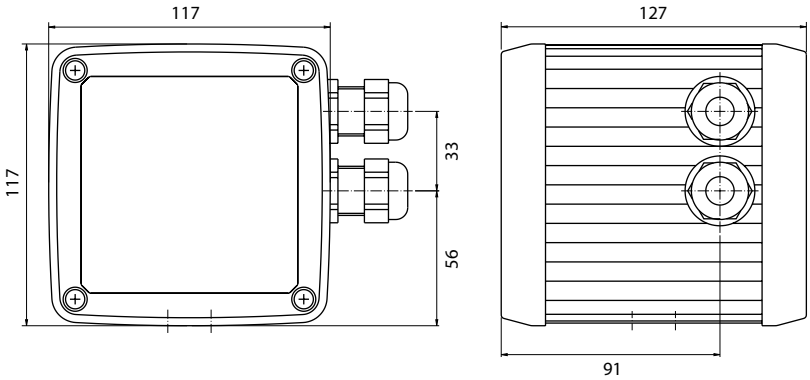

Description

Cette électronique convertit le signal fréquence du capteur en une lecture du débit de 3(4) caractères avec unité de mesure sélectionnable (ligne supérieure de l'afficheur) et en signal analogique variable.
Le débit est totalisé dans un compteur partiel et un compteur général qui sont affichés sur la ligne inférieure de l'afficheur. Les unités de mesure des compteurs de quantité sont sélectionnables.
Les deux relais à contacts inverseurs à sortie libre de potentiel contrôlent en continu si les limites librement ajustables sont dépassées ou non atteintes. Il est ici possible de choisir
entre la fonction dépassement de seuil ou la fonction fenêtre. Le point de commutation, l'hystérésis, la zône fenêtre et le retard d'activation ou de désactivation peuvent être réglés séparément pour chaque relais. Les points de commutation peuvent également être réglés directement en utilisant les touches de commande sans avoir à procéder au moindre changement dans le menu. En alternative, il est également possible de contrôler le compteur de quantité afin de vérifier tout dépassement.
Une LED rouge indique les états de commutation. La sortie analogique est disponible en option en courant 0(4) ... 20 mA ou en tension 0 ... 10 V. Les paramètres du menu peuvent être affichés en Allemand ou en Anglais. En cas d'utilisation pour des débits très variables, l'affichage peut être ralenti et la lecture analogique filtrée en activant un logiciel spécifique. Une mémoire de lecture MIN/MAX détermine les lectures extrêmes du débit. L'affichage des lectures et la réinitialisation sont obtenus au moyen des touches sans avoir à modifier le contenu du menu. La réinitialisation via les touches peut également être bloquée. Si le débit de consigne maximum (plage de dépassement) est dépassé, la valeur de ce dernier sera affichée.
Les paramètres de consigne peuvent être protégés contre toute modification non autorisée en utilisant la fonction 'Mot de passe'.

Fonctionnalités

Compteur de quantité et débitmètre avec affichage digital, commutateurs et sortie analogique:

- Mesure et affichage des quantités totales, partielles et du débit
- Échelle libre en utilisant l'auto-apprentissage ou une entrée du taux d'impulsion
- Entrée de commande pour réinitialisation de quantité partielle
- 2 sorties commutables, librement programmables comme contrôleur de débit ou comme contrôleur de quantité partielle et totale
- Sortie analogique 0(4) ... 20 mA ou 0 ... 10 V
- Mémoire MIN/MAX

Caractéristiques technique

Afficheur:	Module LCD 2 x 8 caractères alphanumériques, éclairé
Vitesse de rafraichissement:	1 s^{-1}
Affichage du débit:	3 ou 4 caractères (XX.X, X.XX ou XXXX)
Unités de débit:	ml/s, ml/m, l/s, l/m, l/h, m^3/m, m^3/h, GPM, GPH, sélectionnable par h/min/s
Compteur:	8 caractères
Unités de volume:	ml, l, m^3, gal, mgal, sélectionnable
Entrée mesure:	0,2 ... 2000 Hz (5 ... 24 V_{DC}), TTL, PNP, NPN, Namur
Entrée des paramètres:	Menu intuitif, Allemand et Anglais
Protection d. paramètres:	Mot de passe 4 caractères
Éléments de commande:	4 touches
Paramétrage de l'entrée:	En saisissant la valeur d'impulsion ou par auto-apprentissage
Entrées de commande:	Fonction de réinitialisation
Sorties relais:	2 x contacts inverseurs maxi 250 $V_{CA/CC}$ maxi 5 A / 1000 VA
Tension d'alimentation:	24 V_{CC} ±20%, env. 80 mA ou 90 ... 250 V_{CA} / maxi 3 VA
Sortie analogique:	0(4) ... 20 mA Charge: maxi 500 Ω, (Alimentation AC: 300) ou 0 ... 10 V (Charge: >100 k)
Alimentation capteur:	24 V, maxi 50 mA Alimentation NAMUR: 8,2 V_{DC}
Température ambiante:	-20 ... +70 °C
Dimensions:	96 x 96 x 109 mm (L x H x P) incl. les ferrures de fixation (installation sur panneau de commande) 117 x 117 x 127 mm (L x H x P) (boîtier process)
Découpe:	$92^{+0,8}$ x $92^{+0,8}$ mm (installation sur panneau de commande)

Caractéristiques technique (suite)

Matériau du boîtier:	Noryl renforcé par fibre de verre (installation sur panneau de commande) aluminium peint/PA 66 (boîtier process)
Type de protection:	IP 40 en façade borne IP 00 (installation sur panneau de commande) IP 65 (boîtier process)
Montage:	clip de montage Forme B (DIN 43 835) (installation sur panneau de commande) montage mural et sur conduite (boîtier process)
Connexion:	bornier enfichable (installation sur panneau de commande) Presse-étoupe (boîtier process)
Poids:	env. 360 g (installation sur panneau de commande) env. 1240 g (boîtier process)

Raccordements électriques

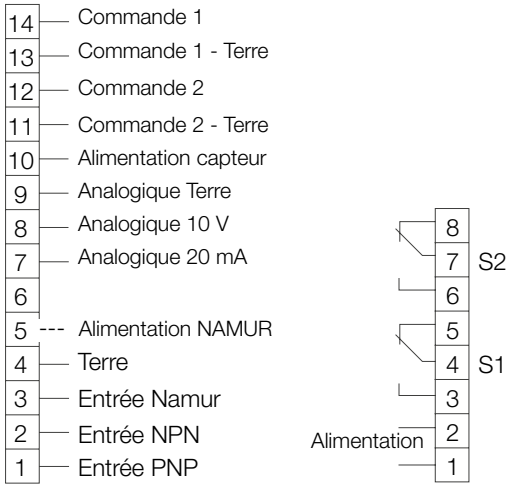

Code de commande (Exemple: **ZED-ZF10 KV 4R P**)

Note: Les modèles DPL/DPM avec électroniques type 0000/0500/F300 ou F500 ne peuvent pas être combinés avec les électroniques ZED-Z.

Alimentation	Modèle	Raccordements électriques	Sortie analogique	Boîtier
90 ... 250 V_{CA}	**ZED-ZF10**	**KV** = bornier (installation sur panneau de commande) **MV** = Presse-étoupe M18 (boîtier process)	**4R** = 0(4) ... 20 mA **1R** = 0 ... 10 V	**P** = installation sur panneau de commande 96 x 96 mm **F** = boîtier process 116 x 116 mm **S** = boîtier process avec support mural pivotant **R** = boîtier process avec 2" montage sur conduite
24 V_{CC}	**ZED-ZF13**			

Dimensions

Installation sur panneau de commande (Boîtier P)

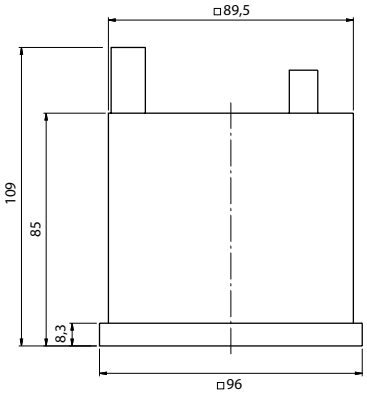

Boîtier process

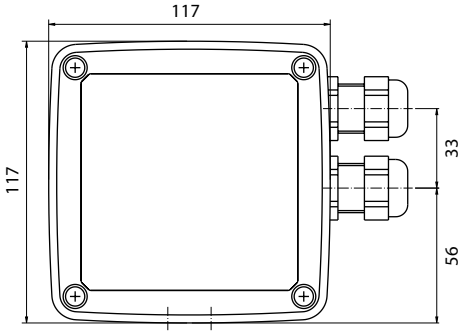

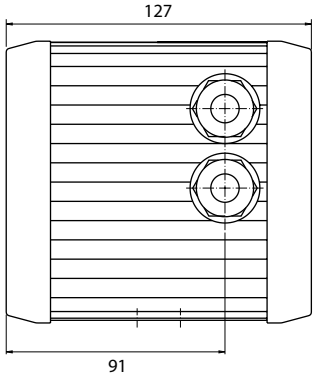

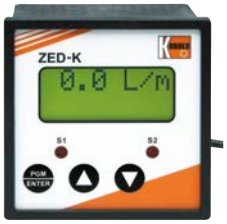

Description

Cette électronique convertit le signal fréquence du capteur en une lecture du débit de 3(4) caractères avec unité de mesure sélectionnable et en signal analogique variable. Les deux relais à contacts inverseurs à sortie libre de potentiel contrôlent en continu si les seuils librement ajustables sont dépassés ou non. Il est possible de choisir entre la fonction dépassement de seuil et à la fonction fenêtre. Le point de commutation, l'hystérésis, la zône fenêtre et le retard d'activation ou de désactivation peuvent être réglés séparément pour chaque relais. Les points de commutation peuvent également être réglés directement en utilisant les touches de commande sans avoir à procéder au moindre changement dans le menu. Une LED rouge indique les états de commutation.

La ligne inférieure de l'afficheur est un bar graph représentant le débit. La sortie analogique est soit une sortie courant 0(4)...20 mA, soit une sortie tension 0...10 V. Les paramètres du menu peuvent être visualisés en Allemand ou en Anglais. En cas d'utilisation pour des débits très variables, l'affichage peut être ralenti et la lecture analogique filtrée en activant un logiciel spécifique.

Une mémoire de lecture MIN/MAX détermine les valeurs extrêmes du débit. L'affichage de ces valeurs et la réinitialisation sont obtenus au moyen des touches sans avoir à modifier le contenu du menu. La réinitialisation via les touches peut également être bloquée. En cas de dépassement d'échelle, la valeur de l'échelle maximale sera affichée. Les paramètres de consigne peuvent être protégés contre toute modification non autorisée en utilisant la fonction 'Mot de passe'.

Fonctionnalités

Contrôleur de débit avec affichage digital, commutateurs et sortie analogique:

- Dosage et affichage de la quantité de débit
- Échelle libre en utilisant l'auto-apprentissage ou une entrée du taux d'impulsion
- 2 sorties commutables, librement programmables
- Sortie analogique 0(4)...20 mA ou 0...10 V
- Mémoire MIN/MAX

Caractéristiques technique

Afficheur:	Module LCD 2 x 8 caractères alphanumériques, éclairé 3 ou 4 caractères (XX.X, X.XX ou XXXX) bar garph sur la seconde ligne
Vitesse de rafraichissement:	1 s^{-1}
Unités de débit:	ml/s, ml/m, l/s, l/m, l/h, m^3/m, m^3/h, GPM, GPH, sélectionnable par h/min/s
Entrée mesure:	0,2...2000 Hz (5...24 V_{DC}), TTL, PNP, NPN, Namur
Entrée des paramètres:	Menu intuitif, Allemand et Anglais
Protection d. paramètres:	Mot de passe 4 caractères
Éléments de commande:	3 touches
Paramétrage de l'entrée:	En saisissant la valeur d'impulsion ou par auto-apprentissage
Sorties relais:	2 x contacts inverseurs maxi 250 $V_{CA/CC}$ / 2 A
Tension d'alimentation:	24 V_{CC} ±20%, env. 80 mA ou 90...250 V_{CA} / maxi 3 VA
Sortie analogique:	0(4)...20 mA Charge: maxi 500 Ω, (Alimentation AC: 300) ou 0...10 V (Charge: >100 k)
Alimentation capteur:	24 V, maxi 50 mA Alimentation NAMUR: 8,2 V_{DC}
Température ambiante:	-20...+70 °C
Dimensions:	96 x 96 x 109 mm (L x H x P) incl. les ferrures de fixation (installation sur panneau de commande) 117 x 117 x 127 mm (L x H x P) (boîtier process)
Découpe:	$92^{+0,8}$ x $92^{+0,8}$ mm (installation sur panneau de commande)
Matériau du boîtier:	Noryl renforcé par fibre de verre (installation sur panneau de commande) aluminium peint/PA 66 (boîtier process)
Type de protection:	IP 40 en façade borne IP 00 (installation sur panneau de commande) IP 65 (boîtier process)
Montage:	clip de montage Forme B (DIN 43 835) (installation sur panneau de commande) montage mural et sur conduite (boîtier process)
Connexion:	bornier enfichable (installation sur panneau de commande) Presse-étoupe(boîtier process)
Poids:	env. 360 g (installation sur panneau de commande) env. 1240 g (boîtier process)

Code de commande (Exemple: **ZED-KF10 KV 4R P**)
Note: Les modèles DPL/DPM avec électroniques type 0000/0500/F300 ou F500 ne peuvent pas être combinés avec les électroniques ZED-K.

Alimentation	Modèle	Raccordements électriques	Sortie analogique	Boîtier
90 ... 250 V_{CA}	**ZED-KF10**	**KV** = bornier (installation sur panneau de commande) **MV** = Presse-étoupe M18 (boîtier process)	**4R** = 0(4) ... 20 mA **1R** = 0 ... 10 V	**P** = installation sur panneau de commande 96 x 96 mm **F** = boîtier process 116 x 116 mm **S** = boîtier process avec support mural pivotant **R** = boîtier process avec 2" montage sur conduite
24 V_{CC}	**ZED-KF13**			

Dimensions

Installation sur panneau de commande (Boîtier P)

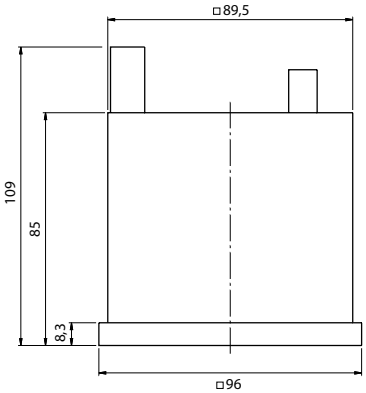

Boîtier process

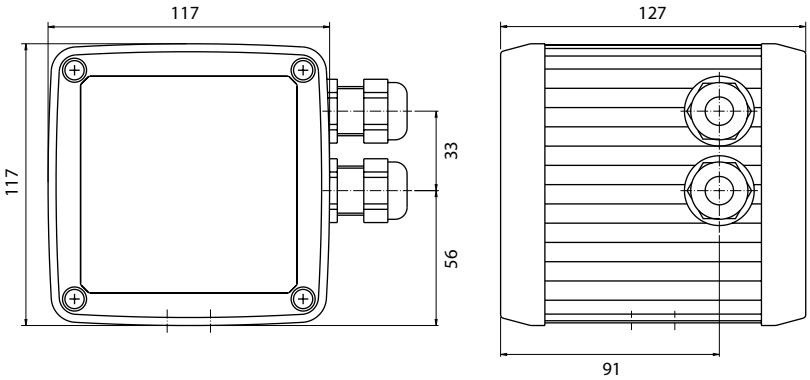
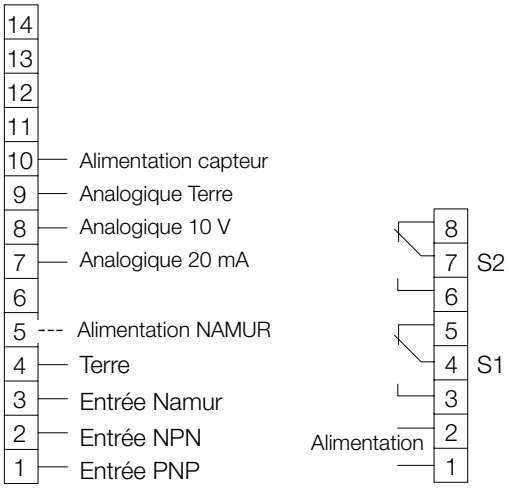
Raccordements électriques