M-Zert
Zertifiziertes QM-System
DIN EN ISO 9001
Zertifikat-Nr. 01017

Termometri a resistenza in linea per applicazioni igieniche

KOBOLD

misurare
•
monitorare
•
analizzare

TWP

- Privo di zone morte, misura ti temperatura affidabile
- Conformità CIP/SIP, adatto per pulizia sul posto
- Nessuna perdita di carico addizionale
- Campi di misura: -20 ... +200 °C
- Trasmettitore di testa opzionale uscita 4-20 mA
- Connessioni: filettatura tondeggiante per tubazioni ganascia, altre a richiesta

T2

KOBOLD è presente con propri uffici nei seguenti stati:

AUSTRALIA, AUSTRIA, BELGIO, BULGARIA, CANADA, CINA, COREA DEL SUD, EGITTO, FRANCIA, GERMANIA, INDIA, INDONESIA, ITALIA, MALESIA, MESSICO, PAESI BASSI, PERÙ, POLONIA, REGNO UNITO, REPUBBLICA CECA, ROMANIA, RUSSIA, SPAGNA, SVIZZERA, STATI UNITI D'AMERICA, THAILANDIA, TUNISIA, TURCHIA, UNGHERIA, VIETNAM

KOBOLD Messring GmbH
Nordring 22-24
D-65719 Hofheim/Ts.
Centralino:
+49(0)6192 299-0
+49(0)6192 23398
info.de@kobold.com
www.kobold.com

1/06-2020

Descrizione

I termometri a resistenza in linea consentono di effettuare misure di temperatura in tubazioni senza creare zone morte.

La sezione circolare evita di generare resistenza addizionale nel flusso.

E' adatto per la pulizia completa in sito (con o senza raschiatura della tubazione).

La selezione dei materiali, le condizioni delle superfici e il disegno delle connessioni assicurano un funzionamento compatibile con i più stringenti requisiti igienici.

In opzione, le parti a contatto in acciaio inossidabile possono essere elettrolucidate.

In aggiunta agli attacchi di processo standard, sono disponibili filettature in accordo a DIN 11887, ganasce in accordo a ISO 2852 e altri tipi di attacchi.

Come sensori di temperatura standard vengono usate delle Pt 100, categoria B, in accordo a IEC 751. Queste termoresistenze sono disponibili con la testa di collegamento forma B, o possono essere equipaggiate con una custodia in acciaio inox.

Le termoresistenze per installazione in linea sono disponibili anche con un trasmettitore opzionale.

Trasmettitore

I termometri a resistenza con trasmettitore vengono usati per inviare i segnali di misura su lunghe distanze senza disturbi.

Il trasmettitore a due-fili è incapsulato in resina epossidica ed è situato nella testa di collegamento; la sua uscita è rappresentata da un segnale 4-20 mA lineare con la temperatura.

Applicazioni

Le termoresistenze a tubo sono idealmente adatte per le misure di temperatura in sostanze liquide e gassose, dove sono richieste severe condizioni igieniche. Le aree di applicazione comprendono i processi di lavorazione di alimenti liquidi e bevande, processazione e trasporto di latte e prodotti lattieri, la fabbricazione di prodotti farmaceutici e cosmetici, la produzione, preparazione e distribuzione di vernici e loro componenti, ed in generale in tutte le aree dove è necessario assicurare la qualità dei prodotti.

Dati tecnici

Protezione:	testa forma B IP 65, alluminio verniciato custodia in acciaio inox IP 67
Sensore:	1xPt100, classe B 2xPt100, classe B
Temp. ambiente:	-25 ... +80 °C
Campo di misura:	-20 ... +200 °C
Materiali:	
attacchi A DIN 11851 (DIN 11887):	1.4571
attacchi D ganascia ISO 2852:	1.4571
Corpo:	secondo DIN forma B (alluminio verniciato) o acciaio inox
Opzione:	parti a contatto in acc. inoss. elettrolucidato

Trasmettitore

Uscita:	4-20 mA
Alimentazione:	8 ... 30 V_{DC}
Campo di misura min/max:	-20 ... +200 °C
Minima ampiezza campo:	50 K

Termoresistenze in linea

Testa forma B

Custodia in acciaio inox

Salvo errori e omissioni. Specifiche tecniche soggette a variazioni senza preavviso.

1/06-2020

Dettagli per l'ordinazione termoresistenze in linea (Esempio: **TWP-MA4D15 12 B 0**)

Connessioni A secondo DIN 11851 (DIN 11887) per tubazioni DIN 11850, parti a contatto 1.4571

Numero di modello	Connessioni	Sensore / Tipo di circuito	Testa	Opzioni
TWP-MA4D15..	DN 15	**..12..** = 1 x Pt 100 / 2-fili **..14..** = 1 x Pt 100 / 4-fili **..22..** = 2 x Pt 100 / 2-fili	**..B..** = forma B **..T..** = forma B con trasduttore permontaggio in testa* **..G..** = custodia in acciaio inox **..H..** = custodia in acciaio inox con trasduttore permontaggio in testa*	**..0** = senza **..P** = parti a contatto con il fluido di misura in acc. inoss. elettrolucidato
TWP-MA4D25..	DN 25			
TWP-MA4D32..	DN 32			
TWP-MA4D40..	DN 40			
TWP-MA4D50..	DN 50			
TWP-MA4D65..	DN 65			
TWP-MA4D80..	DN 80			

* Si prega di specificare il campo di misura nell'ordine

Dimensioni [mm]

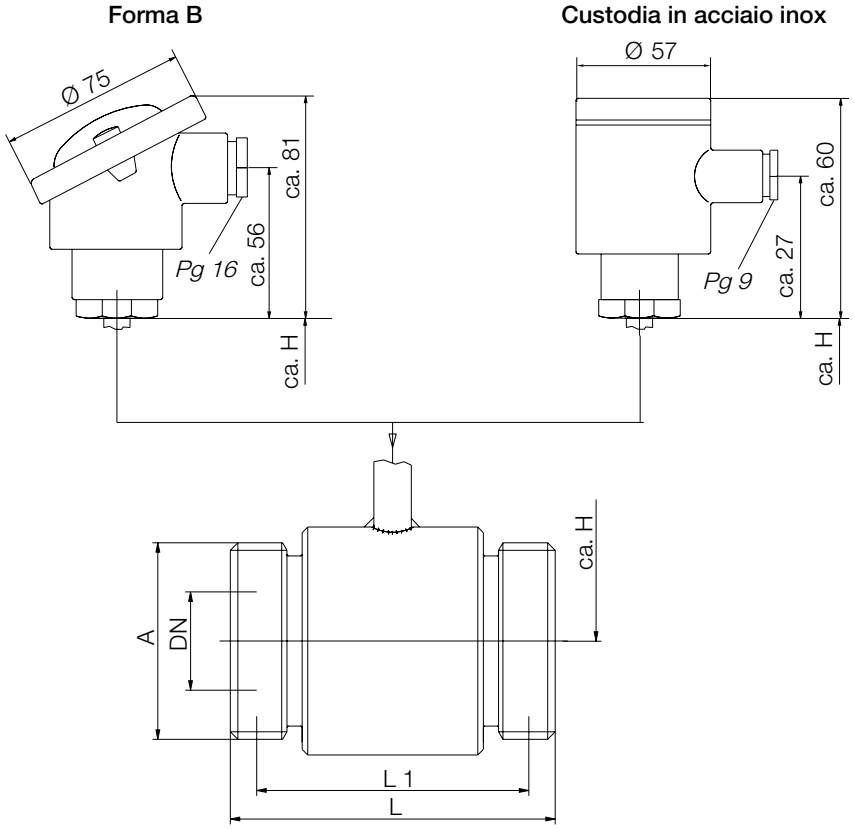

Dimensioni [mm]

Connessioni A con filettatura DIN 11887	DN	A	L	L1	circa H
TWP-MA4D15..	15	Rd 34 x ⅛"	80	72	60
TWP-MA4D25..	25	Rd 52 x ⅙"	86	72	70
TWP-MA4D32..	32	Rd 58 x ⅙"	86	72	80
TWP-MA4D40..	40	Rd 65 x ⅙"	86	72	80
TWP-MA4D50..	50	Rd 78 x ⅙"	86	72	85
TWP-MA4D65..	65	Rd 95 x ⅙"	90	74	90
TWP-MA4D80..	80	Rd 110 x ¼"	100	84	105

Dettagli per l'ordinazione termoresistenze in linea (Esempio: **TWP-LA8D15 12 B 0**)

Connessioni D ganascia ISO 2852, parti a contatto 1.4571

Numero di modello	Connessioni	Sensore / tipo di circuito	Testa	Opzioni
TWP-LA8D15..	½"	**..12..** = 1 x P100 / 2-fili **..14..** = 1 x Pt100 / 4-fili **..22..** = 2 x Pt100 / 2-fili	**..B..** = forma B **..T..** = forma B con trasduttore permontaggio in testa* **..G..** = custodia in acciaio inox **..H..** = custodia in acciaio inox con trasduttore permontaggio in testa*	**..0** = senza **..P** = parti a contatto con il fluido di misura in acc. inoss. elettrolucidato
TWP-LA8D20..	¾"			
TWP-LA8D25..	1"			
TWP-LA8D40..	1½"			
TWP-LA8D50..	2"			
TWP-LA8D65..	2½"			

* Si prega di specificare il campo di misura nell'ordine

Dimensioni [mm]

Forma B **Custodia in acciaio inox**

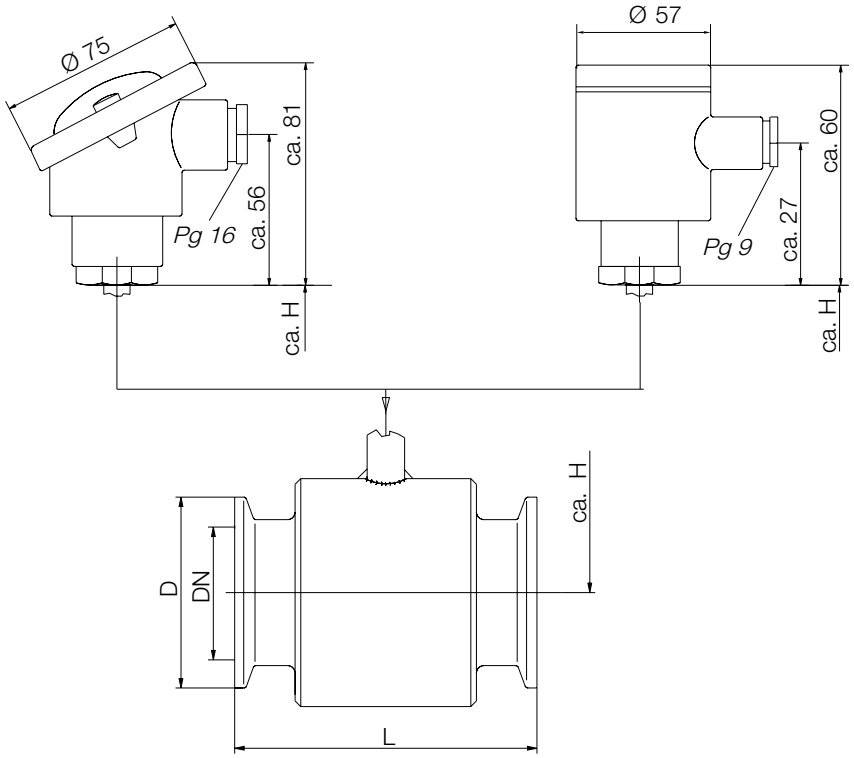

Dimensioni [mm]

Connessioni a ganascia ISO 2852	DN	D Ø	L	L1	circa H
TWP-LA4D15..	½"	25	73	-	60
TWP-LA4D25..	¾"	25	73	-	60
TWP-LA4D32..	1"	50,5	73	-	70
TWP-LA4D80..	1½"	50,5	73	-	70
TWP-LA4D50..	2"	64	73	-	80
TWP-LA4D65..	2½"	77,5	73	-	85

Salvo errori e omissioni. Specifiche tecniche soggette a variazioni senza preavviso.

1/06-2020