M-Zert
Zertifiziertes QM-System
DIN EN ISO 9001
Zertifikat-Nr. 01017

Capteur de température

pour liquides et gaz

KOBOLD

Mesure • Contrôle • Analyse

TSA

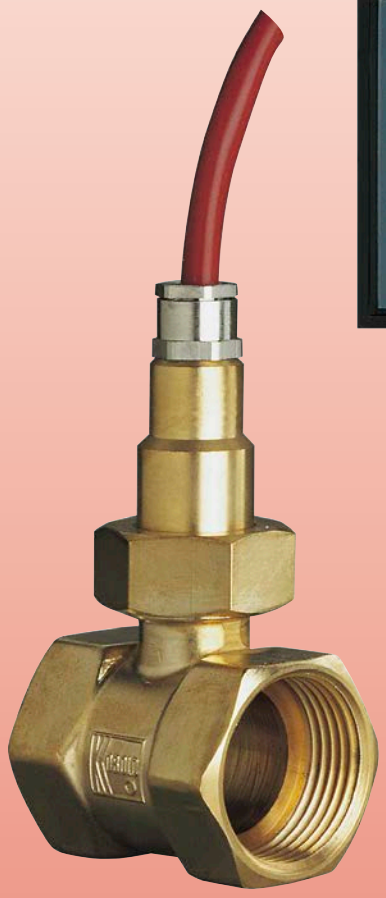

- Plages de mesure: -40 ... +150 °C
- Précision:
  ±2,5 °C ou Pt100 selon IEC 751
- Raccord:
  G ¼ ... G 1 femelle
- Matière: laiton, acier inox
- Capteur PTC ou Pt100

T2

Des sociétés KOBOLD se trouvent dans les pays suivants:

ALLEMAGNE, ARGENTINE, AUSTRALIE, AUTRICHE, BELGIQUE, BULGARIE, CANADA, CHILI, CHINE, COLUMBIA, EGYPTE, ESPAGNE, ETATS-UNIS, FRANCE, HONGRIE, INDE, INDONESIE, ITALIE, MALAYSIE, MEXIQUE, PAYS-BAS, PEROU, POLOGNE, RÉPUBLIQUE DE CORÉE, RÉPUBLIQUE TCHEQUE, ROUMANIE, ROYAUME-UNI, SINGAPOUR, SUISSE, TAIWAN, THAILANDE, TUNISIE, TURQUIE, VIET NAM

KOBOLD Messring GmbH
Nordring 22-24
D-65719 Hofheim/Ts.
Siège social:
+49(0)6192 299-0
+49(0)6192 23398
info.de@kobold.com
www.kobold.com

Description

Les capteurs de température des modèles TSA... réagissent rapidement et fonctionnent de -40...+150 °C. Comme élément de mesure on utilise une sonde électronique corrigée au laser et montée dans un boîtier robuste en laiton ou acier inox et apte à un service rigoureux.

Par la correction au laser on obtient un signal de sortie élevé du capteur de température par rapport à la température réelle. Ainsi une compensation des conducteurs, jusqu'à une longueur de < 20 m, n'est pas nécessaire.

Cette dépendance évolue linéairement avec un coefficient de température positif. Pour l'exploitation du signal de sortie de façon universelle, on utilise des appareils de régulation et des affichages.

Les capteurs de températures sont livrés montés dans un boîtier avec des raccords de chaque côté de G ¼ à G 1 et un câble de jonction de 1,5 m avec isolation au silicone.

Utilisation

Les sondes de modèle TSA peuvent être utilisées dans tous les domaines où une surveillance, un enregistrement ou une ré gu lation de température de gaz ou de liquides est né cessaire, par exemple: dans les échangeurs thermiques, chauffage, ventilation, climatisation, réfrigération etc.

Caractéristiques techniques

Matières

Boîtier:	Laiton ou acier inox 1.4301
Joint:	FPM
Câble:	1,5 m avec isolation au silicone
Pression de service maxi:	Laiton 16 bar Acier inox 25 bar
Température de fluide autorisée:	-40...+150 °C
Courant d'alimentation maxi:	1 mA

Précision

Modèle TSA-0..:	à 20 °C: ± 0,7 °C pour toute l'étendue de mesure: ± 2,5 °C
Modèle TSA-1..:	classe B selon IEC 751

Type TSA-1...: classe B selon IEC 751

Autres caractéristiquesvoir sous thermomètres à résistance

Valeurs de résistance en rapport à la température pour le modèle TSA-0...

(Avec un courant d'alimentation de maxi 1 mA))		(Avec un courant d'alimentation de maxi 1 mA))	
Température	Résistance (Ω)	Température	Résistance (Ω)
-40 °C	1584 ± 12 (1,9 °C)	+60 °C	2314 ± 9 (1,1 °C)
-30 °C	1649 ± 11 (1,7 °C)	+70 °C	2397 ± 10 (1,2 °C)
-20 °C	1715 ± 10 (1,5 °C)	+80 °C	2482 ± 12 (1,4 °C)
-10 °C	1784 ± 9 (1,3 °C)	+90 °C	2569 ± 14 (1,6 °C)
0 °C	1854 ± 8 (1,1 °C)	+100 °C	2658 ± 16 (1,8 °C)
+10 °C	1926 ± 6 (0,8 °C)	+110 °C	2748 ± 18 (2,0 °C)
+20 °C	2000 ± 5 (0,7 °C)	+120 °C	2840 ± 19 (2,0 °C)
+30 °C	2076 ± 5 (0,7 °C)	+130 °C	2934 ± 21 (2,2 °C)
+40 °C	2153 ± 6 (0,8 °C)	+140 °C	3030 ± 23 (2,4 °C)
+50 °C	2233 ± 7 (0,9 °C)	+150 °C	3128 ± 25 (2,5 °C)

Caractéristiques particulières

- Dû à un signal de sortie élevé, pas de compensation nécessaire pour les conducteurs jusqu'à une longueur de < 20 m durch
- Sensibilité à la température linéaire
- Stabilité élevée à long terme
- Boîtier solide pour l'usage en service rigoureux

Dimensions

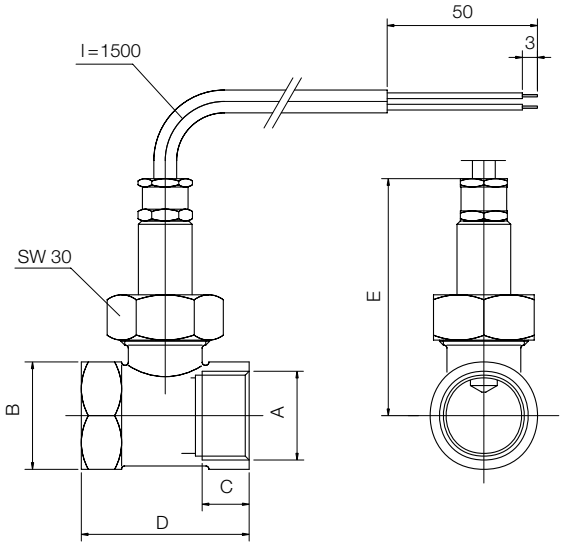

A	B	C	D	E maxi
G ¼	SW 27	10	50	77
G ⅜	SW 27	10	50	77
G ½	SW 27	10	50	77
G ¾	SW 32	15	52	78
G 1	SW 39	15	56	81

Electronique d'exploitation pour capteurs de température

Pour l'exploitation du signal de sortie du capteur de température, nous avons à disposition un grand nombre de transmetteur. Ceux-ci transforment le signal en courant de sortie proportionnel (0(4) - 20mA), en affichage analogique ou numérique ou commutent des seuils d'alarme.

Code de commande (Exemple: **TSA-0105**)

Raccord taraudage	Numéro de commande (avec sonde PTC)		Numéro de commande (avec sonde Pt100)	
	Laiton	Acier inox	Laiton	Acier inox
G ¼	**TSA-0105**	**TSA-0205**	**TSA-1105**	**TSA-1205**
G ⅜	**TSA-0110**	**TSA-0210**	**TSA-1110**	**TSA-1210**
G ½	**TSA-0115**	**TSA-0215**	**TSA-1115**	**TSA-1215**
G ¾	**TSA-0120**	**TSA-0220**	**TSA-1120**	**TSA-1220**
G 1	**TSA-0125**	**TSA-0225**	**TSA-1125**	**TSA-1225**
G 1 ¼	**TSA-0132**	**TSA-0232**	**TSA-1132**	**TSA-1232**
G 1 ½	**TSA-0140**	**TSA-0240**	**TSA-1140**	**TSA-1240**