Durchflussanzeiger mit Kugel

waagerechter Einbau

DKB

DKB-x1

- Anzeigebereich:
  0,05 - 15 ... 0,14 - 105 l/min Wasser
- p_{max}: 16 bar; t_{max}: 200 °C
- Anschluss:
  G ⅛ ... G 1½, ⅛" ... 1" NPT
- Werkstoff: Messing, Edelstahl

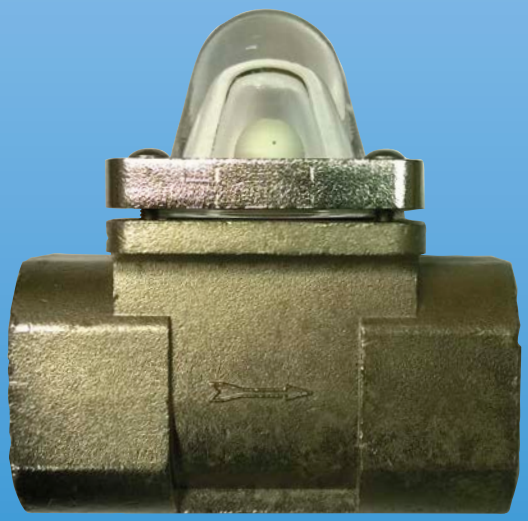

DKB-22

KOBOLD Messring GmbH
Nordring 22-24
D-65719 Hofheim/Ts.
Zentrale:
+49(0)6192 299-0
Vertrieb DE:
+49(0)6192 299-500
+49(0)6192 23398
info.de@kobold.com
www.kobold.com

1/02 - 2019

Werkstoffe

	DKB-11...	DKB-21...
Gehäuse	Messing (MS-58)	Messing (MS-58)
Domglas	Borosilikatglas	Borosilikatglas
Kugel	POM	PTFE
Dichtung	EPDM	FPM
Ring	Messing (MS-58)	Messing (MS-58)
Schrauben	Edelstahl, rostfrei	Edelstahl, rostfrei

Anschlüsse

G⅛ R06	G¼ R08	G⅜ R10	G½ R15	G¾ R20	G1 R25
⅛" NPT N06	¼" NPT N08	⅜" NPT N10	½" NPT N15	¾" NPT N20	1" NPT N25

Abmessungen

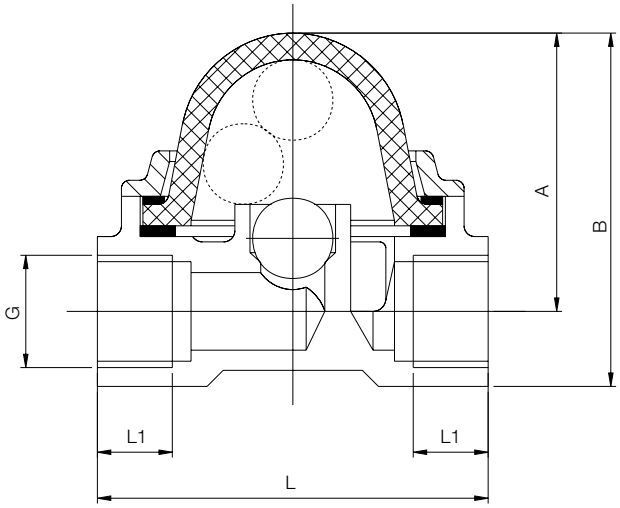

Typ	p_{max}	t_{max}	G	NPT	L1 [mm]	L [mm]	A [mm]	B [mm]	Gewicht [kg]
DKB-..01H	6 bar	120 °C	G⅛	⅛"	8	56	41	50	0,3
DKB-..02H	6 bar	120 °C	G¼	¼"	10	56	41	50	0,28
DKB-..03H	6 bar	120 °C	G⅜	⅜"	14	73	53	67	0,57
DKB-..04H	6 bar	120 °C	G½	½"	14	73	53	67	0,54
DKB-..05H	6 bar	120 °C	G¾	¾"	16	109	72	94	1,41
DKB-..06H	6 bar	120 °C	G1	1"	18	109	72	94	1,30

Bestelldaten (Bestellbeispiel: **DKB-1101H R06**)

Anzeigebereich		Typ		Anschluss	
Wasser [l/min]	Δ P* [bar]	DKB-11..	DKB-21..	G-Gewinde	NPT-Gewinde
0,05 - 15	1	**DKB-1101H..**	**DKB-2101H..**	R06	N06
0,05 - 20	1	**DKB-1102H..**	**DKB-2102H..**	R08	N08
0,06 - 45	1	**DKB-1103H..**	**DKB-2103H..**	R10	N10
0,07 - 50	1	**DKB-1104H..**	**DKB-2104H..**	R15	N15
0,18 - 105	0,5	**DKB-1105H..**	**DKB-2105H..**	R20	N20
0,14 - 105	0,5	**DKB-1106H..**	**DKB-2106H..**	R25	N25

* Bei max. Durchfluss

Werkstoffe

	DKB-22...
Gehäuse	Edelstahl 1.4436, 1.4410
Domglas	Borosilikatglas
Kugel	PTFE
Ring	Klinger SIL® C4400, FPM
Schrauben	Edelstahl, rostfrei

Anschlüsse

G¼	G⅜	G½	G¾	G1	G1½
R08	R10	R15	R20	R25	R40

Anwendungen

- Optische Durchflusskontrolle in der demineralisierten Spülwasserleitung bei der Produktion elektronischer Bauteile
- Optische Durchflusskontrolle des Kondensates in der Dampfrückleitung
- Optische Durchflussanzeigen zur Chemikaliendosierung bei Wasseraufbereitungsanlagen
- Optische Durchflusskontrolle bei medizinischen Anlagen
- Optische Durchflusskontrollanzeige der Farb- und Zustandsänderungen von Flüssigkeiten während des Aufbereitungsprozesses

Abmessungen

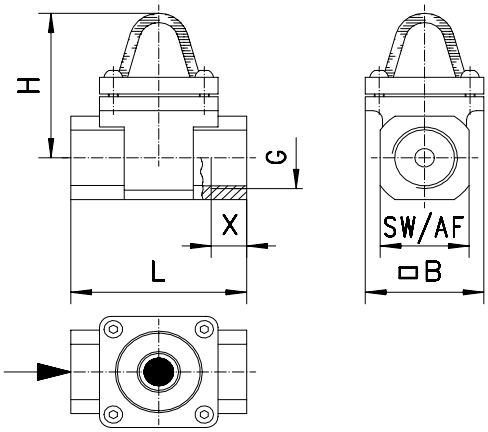

Typ	p_{max}	t_{max}	G	SW	X [mm]	L [mm]	H [mm]	B [mm]	Gewicht [kg]
DKB-2202H	16 bar	200 °C	G¼	28	12	76	67	60	0,8
DKB-2203H	16 bar	200 °C	G⅜	28	16	76	67	60	0,7
DKB-2204H	16 bar	200 °C	G½	28	14	76	67	60	0,7
DKB-2205H	16 bar	200 °C	G¾	45	18	89	78	60	1,4
DKB-2206H	16 bar	200 °C	G1	45	18	89	78	60	1,3
DKB-2207H	16 bar	200 °C	G1½	62	30	118	95	77	2,5

Bestelldaten (Bestellbeispiel: **DKB-2202H R08**)

Anzeigebereich		Typ	Anschluss
Wasser [l/min]	Δ P* [bar]	DKB-22..	G-Gewinde
0,3 - 4	0,1	**DKB-2202H..**	R08
0,3 - 8	0,1	**DKB-2203H..**	R10
0,3 - 12	0,1	**DKB-2204H..**	R15
2,5 - 25	0,2	**DKB-2205H..**	R20
4 - 40	0,2	**DKB-2206H..**	R25
11 - 60	0,3	**DKB-2207H..**	R40

* Bei 2 m/s