M-Zert
Zertifiziertes QM-System
DIN EN ISO 9001
Zertifikat-Nr. 01017

Misuratore di portata in plastica a viscosità compensata, e flussostato

per liquidi

KOBOLD

misurare • monitorare • analizzare

VKP

- Campo di misura:
  2 - 20 ... 20 - 100 l/min acqua
  1 - 18 ... 10 - 75 l/min olio
- Precisione: ±5 % del fondo scala
- p_{max}: 16 bar; t_{max}: 120 °C
- Connessioni:
  G 1, 1" NPT
  attacchi ad incollaggio in PVC,
  inserti G ½, G ¾
  connessioni a saldare
  18 mm, 22 mm
- Materiale: polisulfone

S2

KOBOLD è presente con propri uffici nei seguenti stati:

AUSTRALIA, AUSTRIA, BELGIO, BULGARIA, CANADA, CINA, COREA DEL SUD, EGITTO, FRANCIA, GERMANIA, INDIA, INDONESIA, ITALIA, MALESIA, MESSICO, PAESI BASSI, PERÙ, POLONIA, REGNO UNITO, REPUBBLICA CECA, ROMANIA, RUSSIA, SPAGNA, SVIZZERA, STATI UNITI D'AMERICA, THAILANDIA, TUNISIA, TURCHIA, UNGHERIA, VIETNAM

KOBOLD Messring GmbH
Nordring 22-24
D-65719 Hofheim/Ts.
Centralino:
+49(0)6192 299-0
+49(0)6192 23398
info.de@kobold.com
www.kobold.com

1/03 - 2020

Descrizione

Il misuratore in plastica KOBOLD modello VKP opera sulla base di un principio speciale a galleggiante sospeso con tubo di misura cilindrico e galleggiante caricato a molla con orifizio. Il galleggiante nel modello VKP-3… ha dei solchi ricavati all'esterno che proteggono lo strumento dall'intasamento causato dal deposito di particelle di sporcizia. Il pericolo di bloccare il galleggiante viene così notevolmente ridotto e diventa possibile misurare senza difficoltà liquidi con particelle in sospensione di grandezza fino a 400 m. Nel modello VKP-2… l'orifizio del galleggiante viene realizzato a spigolo vivo, che rende la misura meno sensibile alle variazioni di viscosità.

Dimensioni [mm]

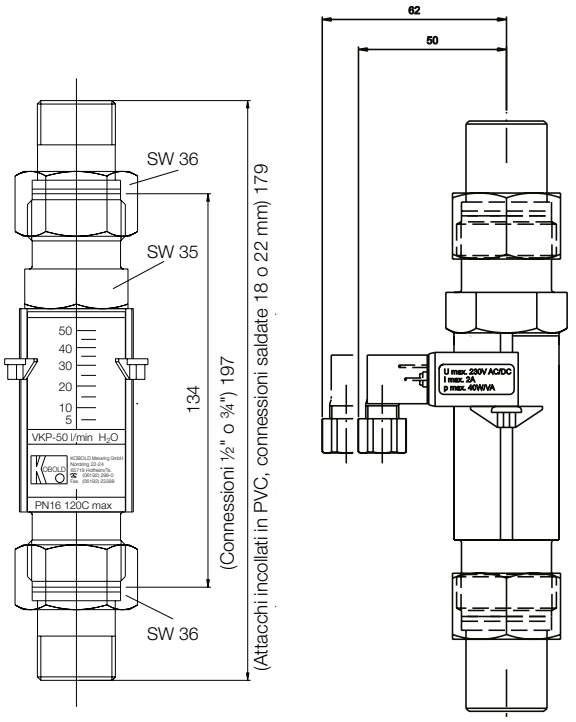

Dati Tecnici

Corpo:	polisulfone
Connessioni:	G 1 maschio; 1" NPT maschio inserti G ½, G ¾ attacchi ad incollaggio in PVC, attacchi a saldare 18, 22 mm (Ms)
Galleggiante:	polisulfone
Molla:	acciaio inossidabile, 1.4310
Anello dentato:	acciaio inossidabile, 1.4310
Tenuta galleggiante:	per modello VKP-1.../3... NBR per modello VKP-2... Klingerit Oilit
Temperatura mass.:	120 °C 85 °C (con contatto) 60 °C (con connessione PVC)
Pressione mass.:	16 bar
Precisione:	VKP-1...: ± 5 % del fondo scala VKP-2...: ± 5 % del fondo scala VKP-3...: ± 7 % del fondo scala
Posizione di installazione:	orizzontale o verticale

Opzioni (solo per VKP-1 e VKP-2)

Contatti:	1 contatto N/O o N/C, bistabile
Connessioni elettriche:	connettore DIN 43 650
Portata del contatto:	mass. 40 W / VA, mass. 230 $V_{AC/DC}$, mass. 2 A (Nessuno dei singoli valori possono essere superato)

Applicazioni

- Circuiti di lubrificazione
- Installazioni elettriche domestiche
- Macchine utensili
- Sistemi ad energia solare
- Circuiti di raffreddamento
- Macchine per saldare
- Pompe

Dati per l'ordinazione (Esempio: **VKP-1020 R25 S**)

Versione standard			Per Fluidi viscosi			Per fluidi sporchi (particelle dimensione massima 400 µm)			Connessioni	Contatti (non per VKP-3..)
Acqua [l/min]	Perdita di pressione del fondo scala [mbar]	Codice d'ordine	Olio a 100 cSt [l/min]	Perdita di pressione del fondo scala [mbar]	Codice d'ordine	Acqua [l/min]	Perdita di pressione del fondo scala [mbar]	Codice d'ordine	..**R25**.. = G 1 maschio (standard) ..**N25**.. = 1" NPT maschio ..**L18**.. = Attacchi saldati 18 mm ..**L22**.. = Attacchi saldati 22 mm ..**PVC**.. = Attacchi incollati PVC 20 mm ..**IG1**.. = G ½ femmina, ottone ..**IG2**.. = G ½ femmina, acciaio inoss. ..**AG1**.. = G ½ maschio, ottone ..**AG2**.. = G ½ maschio, acciaio inoss. ..**AG3**.. = G ¾ maschio, ottone ..**AG4**.. = G ¾ maschio, acciaio inoss.	**0** = senza **S** = contatto N/O **C** = contatto N/C
2 - 20	190	**VKP-1020...**	1 - 18	290	**VKP-2018...**	7,5 - 32,5	260	**VKP-3032...**		
5 - 35	305	**VKP-1035...**	2 - 30	660	**VKP-2030...**	10 - 45	420	**VKP-3045...**		
5 - 50	420	**VKP-1050...**	5 - 45	1030	**VKP-2045...**	15 - 70	790	**VKP-3070...**		
10 - 80	940	**VKP-1080...**	10 - 75	1680	**VKP-2075...**	20 - 100	1150	**VKP-3100...**		
20 - 100	1080	**VKP-1100...**	-	-	-	-	-	-		

Salvo errori e omissioni. Specifiche tecniche soggette a variazioni senza preavviso.

1/03 - 2020