M-Zert
Zertifiziertes QM-System
DIN EN ISO 9001
Zertifikat-Nr. 01017

Débitmètre à flotteur

tube verre et bride fixe ou libre

KOBOLD

Mesure • Contrôle • Analyse

URK

- Echelles de mesure:
  eau: 1…10 – 15 000 … 50 000 l/h
  air: 0,02 … 0,2 – 20 … 500 Nm³/h
- Précision: ±2 % q_G = 50 %
  (2,5 % pour gaz)
- p_{max}: 16 bar;
  t_{max}: 100 °C (65 °C pour le PVC)
- Raccordement: brides DIN 2526, Forme C, ANSI, DN 15 ... DN 80
- Matériaux:
  fonte, acier inox 1.4301, 1.4404

S2

Des sociétés KOBOLD se trouvent dans les pays suivants:

ALLEMAGNE, AUSTRALIE, AUTRICHE, BELGIQUE, BULGARIE, CANADA, CHINE, ESPAGNE, ETATS-UNIS, FRANCE, HONGRIE, INDE, INDONESIE, ITALIE, MALAYSIE, MEXIQUE, PAYS-BAS, PEROU, POLOGNE, RÉPUBLIQUE DE CORÉE, RÉPUBLIQUE TCHEQUE, ROYAUME-UNI, SUISSE, THAILANDE, TUNISIE, TURQUIE, VIET NAM

KOBOLD Messring GmbH
Nordring 22-24
D-65719 Hofheim/Ts.
Siège social:
+49(0)6192 299-0
+49(0)6192 23398
info.de@kobold.com
www.kobold.com

1/06 - 2023

Applications

- Ingénierie domestique
- Circuits de refroidissement
- Ingénierie industrielle
- Traitement de l'eau
- Chauffage
- Machine-outil
- Équipements solaires
- Machines à souder
- Machines à papier
- Creusets de fusion du verre
- Machines d'extrusion
- Fours à induction

Caractéristiques techniques

Position de montage:	verticale (fluide ascendant)
Précision:	±2 % q_G = 50 % (2,5 % pour gaz) selon VDE/VDI 3513 page 2
Température maxi.:	100 °C (65 °C pour PVC)
Pressure maxi.:	03H…23H 16 bar (avec brides PN16) 25H…33H 12 bar (avec brides PN16) 35H…41H 8 bar (avec brides PN16) 01L…23L 16 bar (avec brides PN16) 25L…33L 10 bar (avec brides PN16) dans tous les autres cas 6 bar
Conditions d'étalonnage:	eau: 20 °C, air: 20 °C, pression d'air: 1,013 bar abs.

Description

Le débitmètre Kobold URK fonctionne sur le principe d'un flotteur et d'une section variable. Il est utilisé pour mesurer des débits dans des tuyauteries.

Le fluide s'écoule de bas en haut via un tube de mesure en verre conique, s'évasant en partie supérieure. Ainsi, le flotteur est soulevé et indique le débit correspondant sur la graduation prévue à cet effet sur le cône de mesure. Pour générer des alarmes de débit, les débitmètres URK peuvent être équipés en option avec des détecteurs de proximité à « collecteur ouvert ». Grâce à sa conception spéciale, ce modèle est particulièrement adapté pour les applications à très faibles pressions de service. Un autre avantage est offert par le tube verre de grande taille qui permet une observation directe de l'écoulement.

Contact (option):

Détecteur de proximité:	PNP Collecteur ouvert, contact NO (Monostable)
Température ambiante:	-25…+70 °C
Tension d'alimentation:	10…30 V_{DC}
Consommation électrique:	≤ 200 mA
Câble:	2 m, PVC isolé
Protection:	IP 67

Matériaux

Combinaison matiére URK

Code de commande	Raccorde-ment	Flotteur	Joint	Bague de centrage	Bride (fixe ou libre)*	Armature* Flasque	Vitre de protection*	Tube de mesure
73	fonte	1.4301	NBR	PVC	fonte***	acier inox. 1.4301	plexiglas	verre borosilicate
33	1.4301	1.4301	FPM	PTFE	1.4301			
55	1.4404	1.4404	FPM	PTFE				
99**	fonte 1.4301 1.4404	1.4301 1.4404 aluminium PTFE PVC PP	NBR EPDM FPM PTFE	PVC PTFE 1.4301				

* Pièce pas en contact avec le fluide
** Spécification client sur demande
*** Seulement bride fixe

1/06 - 2023

Codes de commande (Exemple: **URK-73 03H F F4 00**)

Modèle	Combin-aison matiére	Plage de mesure		Perte de charge [mbar]	Bride				Contacts[3]
		eau [l/h]	air [Nm³/h]		type	DIN 2526, forme C, PN 6	DIN 2526, forme C, PN 16	ANSI 150 lbs	
URK-	73[4] 33 55 99[2]		**01L** = 0,02…0,2	10	F = bride fixe L[4] = bride libre	**F4** = DN 15 **F5** = DN 20	**B4** = DN 15 **B5** = DN 20	**A4** =½" **A5** = ¾"	**00** = pas de contact **1A** = 1x PNP N/O **2A** = 2x PNP N/O
		03H = 1…10	**03L** = 0,032…0,32	1					
		05H = 1,6…16	**05L** = 0,05…0,5	10					
		07H = 2,5…25	**07L** = 0,08…0,8	12					
		09H = 4,0…40	**09L** = 0,13…1,3	9					
		11H = 6,3…63	**11L** = 0,2…2,0	17					
		13H = 10…100	**13L** = 0,32…3,2	24					
		15H = 16…160	**15L** = 0,5…5	28		**F5** = DN 20 **F6** = DN 25	**B5** = DN 20 **B6** = DN 25	**A6** = 1" **A7** = 1¼"	**00** = pas de contact **1B** = 1x PNP N/O **2B** = 2x PNP N/O
		17H = 25…250	**17L** = 0,8…8	28					
		19H = 40…400	**19L** = 1,3…13	36					
		21H = 63…630	**21L** = 2,0…20	34					
		23H = 100…1000	**23L** = 3,2…32	43					
		25H = 160…1600	**25L** = 5…50	48		**F7** = DN 32	**B7** = DN 32	**A8** = 1½"	**00** = pas de contact **1C**[1] = 1x PNP N/O **2C**[1] = 2x PNP N/O
		27H = 250…2500	**27L** = 8…80	48					
		29H = 400…4000	**29L** = 13…130	51		**F8** = DN 40	**B8** = DN 40	**A9** = 2"	
		31H = 630…6300	**31L** = 20…200	57		**F9** = DN 50	**B9** = DN 50	**A9** = 2"	
		33H = 1000…10000	**33L** = 25…250	70					
		35H = 1600…16000	**35L** = 32…320	93		**FA** = DN 65	**BA** = DN 65	**AA** = 2½" **AB** = 3"	
		37H = 2500…25000	**37L** = 40…400	102					
		39H = 10000…40000	**39L** = 50…500	95		**FB** = DN 80	**BB** = DN 80	–	
		41H = 15000…50000		102					
		YYY = autres		sur demande					sur demande

[1] Pour les échelles 39H(L)…41H le contact peut seulement être utilisé en contact min.
[2] Spécification client sur demande
[3] Contact monostable. Autres fonctions de commutation sur demande
[4] La bride libre n'est pas disponible pour la version en fonte. (URK-73...)

Dimensions

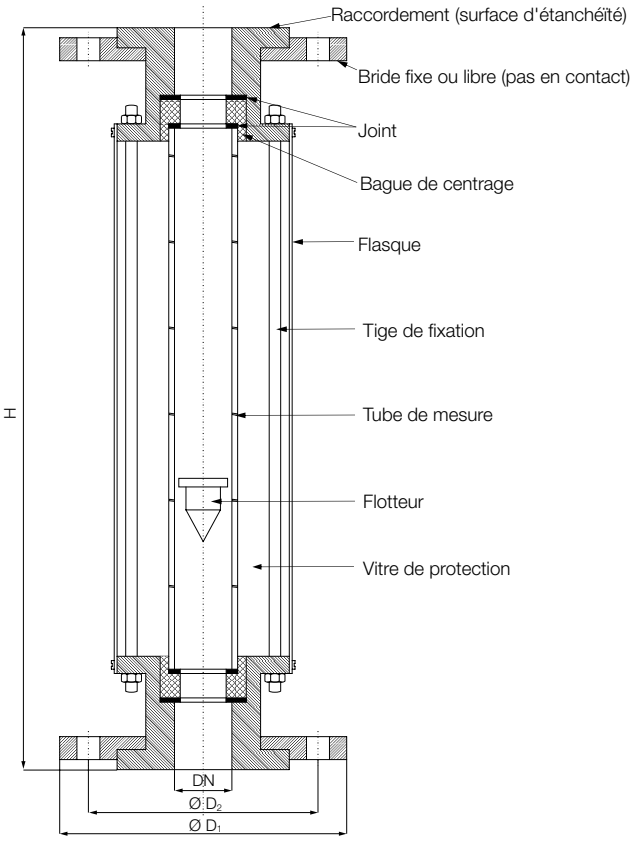

DIN									ANSI				
	PN6				PN16					Classe 150 RF			
DN	Modèle	D_1 [mm]	D_2 [mm]	H [mm]	Modèle	D_1 [mm]	D_2 [mm]	H [mm]	Taille	Modèle	D_1 [mm]	D_2 [mm]	H [mm]
15	**URK-..F4**	80	55	380	**URK-..B4**	95	65	380	½"	**URK-..A4**	88,9	60,5	380
20	**URK-..F5**	90	65		**URK-..B5**	105	75	390	¾"	**URK-..A5**	98,6	69,9	
25	**URK-..F6**	100	75	390	**URK-..B6**	115	85		1"	**URK-..A6**	108,0	79,2	390
32	**URK-..F7**	120	90	400	**URK-..B7**	140	100	400	1¼"	**URK-..A7**	117,3	88,9	
40	**URK-..F8**	130	100	410	**URK-..B8**	150	110	410	1½"	**URK-..A8**	127,0	98,6	400
50	**URK-..F9**	140	110		**URK-..B9**	165	125		2"	**URK-..A9**	152,0	120,7	410
65	**URK-..FA**	160	130	550	**URK-..BA**	185	145	550	2½"	**URK-..AA**	177,8	139,7	550
80	**URK-..FB**	190	150	560	**URK-..BB**	200	160	560	3"	**URK-..AB**	190,5	152,4	