M-Zert
Zertifiziertes QM-System
DIN EN ISO 9001
Zertifikat-Nr. 01017

Vanne à boisseau sphérique à commande pneumatique

Raccords taraudés, à brides, à souder

KOBOLD

Mesure • Contrôle • Analyse

KUP-KA, ZA, VH, VN, PD, VO, VK

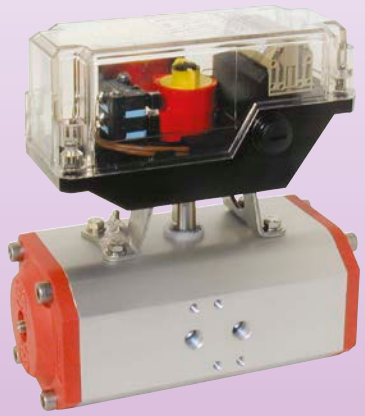

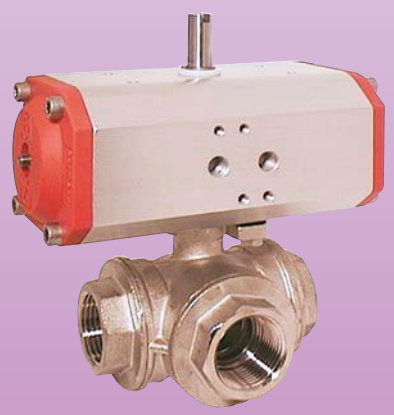

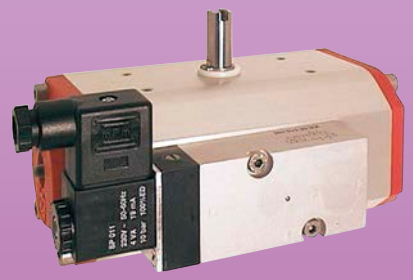

- p_{max}: PN 16; t_{max}: 160 °C
- Raccords:
  Taraudage G ¼ ... G 4
  embouts à souder DN 15 ... DN 100
  brides DN 15 ... DN 200
- Pression de commande: 6 ... 8 bar
- À simple ou double effet
- Laiton, acier inox, fonte grise
- Exécution à 2 ou 3 voies
- Passage en T et L
  (pour la vanne à boisseau sphérique 3 voies)

Des sociétés KOBOLD se trouvent dans les pays suivants:
ALLEMAGNE, AUSTRALIE, AUTRICHE, BELGIQUE, BULGARIE, CANADA, CHINE, EGYPTE, ESPAGNE, ETATS-UNIS, FRANCE, HONGRIE, INDE, INDONESIE, ITALIE, MALAYSIE, MEXIQUE, PAYS-BAS, PEROU, POLOGNE, RÉPUBLIQUE DE CORÉE, RÉPUBLIQUE TCHEQUE, ROUMANIE, ROYAUME-UNI, RUSSIE, SUISSE, THAILANDE, TUNISIE, TURQUIE, VIET NAM

KOBOLD Messring GmbH
Nordring 22-24
D-65719 Hofheim/Ts.
Siège social:
+49(0)6192 299-0
+49(0)6192 23398
info.de@kobold.com
www.kobold.com

Description

Cette commande pneumatique est une commande à double piston conçue en priorité pour actionner des vannes à boisseau sphérique et des clapets. Elle est livrable en tant que modèle à double effet ou à rappel par ressort (à simple effet). Le principe du double piston permet d'obtenir un couple élevé pour des cotes d'encombrements très réduites. L'angle de pivotement peut être réglé de ±6° via le réglage de position finale de série.

Type

Grâce au principe du double piston, la force générée par les pistons se déplaçant en sens contraire est transmise via deux crémaillères reliées de manière fixe aux deux pistons à un pignon commun. Ce principe permet de garantir une courbe de couple linéaire sur toute la course des pistons.

Fonctionnement à double effet

L'espace intérieur entre les deux pistons est alimenté en pression via le raccord »A« - les pistons commencent à se déplacer en sens contraire. La force ainsi générée par les deux pistons est transmise via les crémaillères au pignon »C«. Si le raccord »B« est alimenté en pression et que le raccord »A« est purgé, les deux chambres extérieures sont alors alimentées en pression et les deux pistons se déplacent l'un vers l'autre. À l'aide des vis de réglage de position finale »D«, il est possible, une fois les contre-écrous »E« desserrés, de régler l'angle de pivotement.

Fonctionnement à simple effet

L'espace intérieur entre les deux pistons est alimenté en pression via le raccord »A« - les pistons commencent à se déplacer en sens contraire et compriment les ressorts. La force ainsi générée par les deux pistons est transmise via les crémaillères au pignon »C«. Si le raccord »B« n'est pas alimenté en pression, les pistons sont, lors de la purge du raccord »A«, ramenés à leur position initiale par la force du ressort. À l'aide des vis de réglage de position finale »D«, il est possible, une fois les contre-écrous »E« desserrés, de régler l'angle de pivotement.

Commande pneumatique

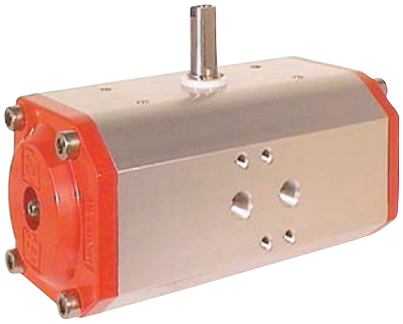

Caractéristiques techniques

Forme de construction:	commande à double piston, sans entretien, pneumatique à double effet ou à simple effet
Fixation:	quatre ou huit filets intérieurs selon DIN ISO 5211 sur la partie inférieure, pignon d'entraînement selon DIN 3337, interface d'électrovannes et transmetteur de signaux selon NAMUR

Matières

Boîtier:	alliage d'aluminium (oxydé électrolytiquement)
Couvercle:	plastique, renforcé de fibres de verre ou aluminium
Piston:	plastique spécial, renforcé de fibres de verre ou aluminium
Pignon:	acier inox ou acier, galvanisé
Paliers:	plastique facilitant le glissement
Joints:	NBR
Vis, écrous:	acier inox
Fluide de commande:	air filtré; au moins selon catégorie 4 PNEUROP/ISO
Plage de température:	température ambiante -20 °C ... +85 °C
Angle de pivotement:	90° (réglable ±6°)
Couples:	5 ... 300 Nm (en fonction de la taille utilisée)
Pression de commande:	2 ... 10 bar
Équipement additionnel:	électrovanne à 3/2 ou 5/2 voies contacteurs de fin de course électriques/mécaniques

La commande pneumatique, l'adapteur et la vanne sont livrés montés en un seul équipement opérationnel.

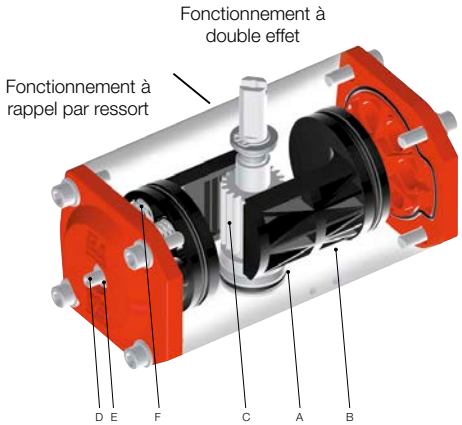

Électrovannes 3/2 voies pour commandes à simple effet

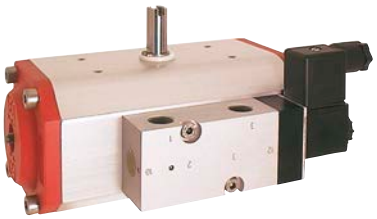

Caractéristiques techniques

Forme de construction:	vanne de pilotage avec commande de secours manuelle
Fonctions de commande:	3/2 voies

Matières

Boîtier:	aluminium (anodisé)
Parties intérieures:	laiton et plastique
Joints:	NBR
Branchem. électrique:	CA ou CC avec connecteur selon DIN 43650

Alimentation:	24 V_{CC} 230 V_{CA} 50/60 Hz
Puissance absorbée:	CA: 7.0 / 4.0 VA CC: 4.2 W
Fonction:	tout ou rien
Protection:	IP 65 selon VDE 0470/EN60529
Pression du fluide:	3 ... 10 bar
Fluide de commande:	air
Température du fluide:	-10 °C ... +70 °C

Dimensions [mm]

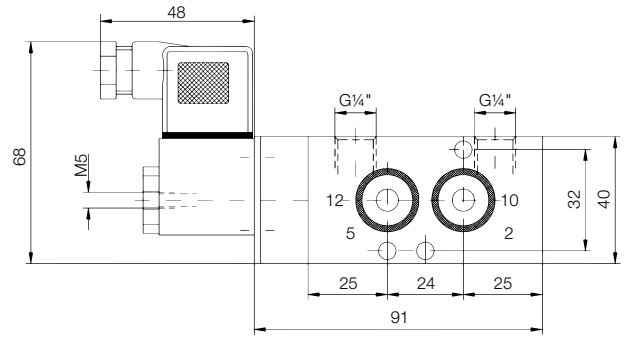

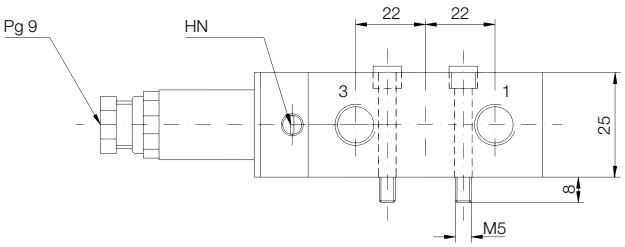

Schéma de raccordement

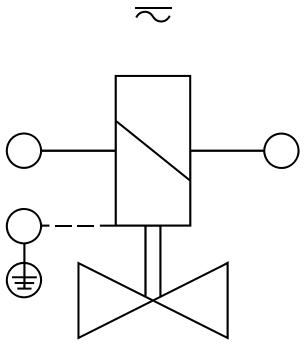

Pour CA et CC

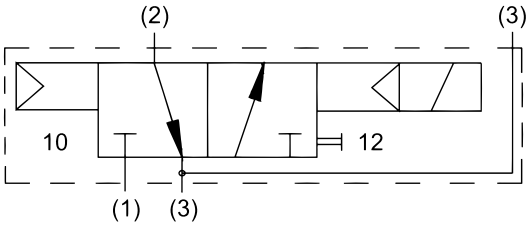

Électrovannes 5/2 voies pour commandes à double effet

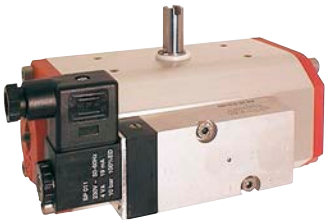

Technical Details

Design: vanne de pilotage avec commande de secours manuelle

Fonctions de commande:

5/2-voies:
Sans alimentation, il y a passage entre les ports P(1) et B(2) et les ports A(4) et R(5)

Avec l'alimentation de la bobine, il y a passage entre les ports P(1) et A(4) et les ports B(2) et S(3)

La vanne se ferme par resort pneumatique. Les sorties d'air R(5) et S(3) peuvent être étranglées.

Material

Boîtier:	aluminium (anodisé)
Parties intérieures:	laiton et plastique
Joints:	NBR (Perbunan®)
Branchem. électrique:	CA ou CC avec connecteur selon DIN 43650
Tension d'alimentation:	24 V_{CC} 230 V_{CA} 50/60 Hz
Puissance absorbée:	CA: 7,0 / 4,0 VA CC: 4,2 W
Fonction:	tout ou rien
Protection:	IP 65 selon VDE 0470/EN60529
Fluide de commande:	air
Température du fluide:	-10 °C ... +70 °C

Dimensions [mm]

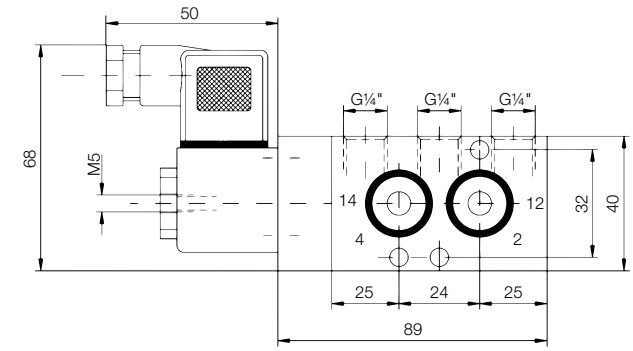

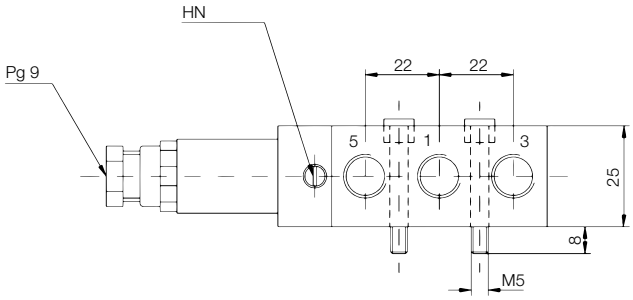

Schéma de raccordement

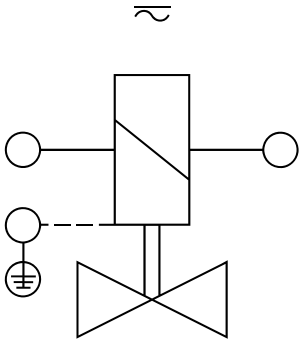

Pour CA et CC

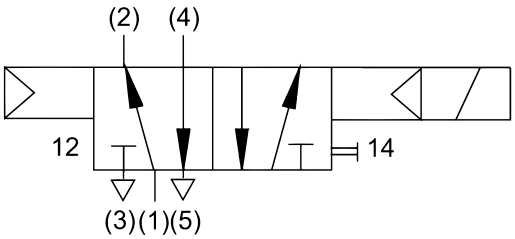

Contacteurs de fin de course électromécanique en boîtier

IP 65

EEx

Schéma de montage de IP 65

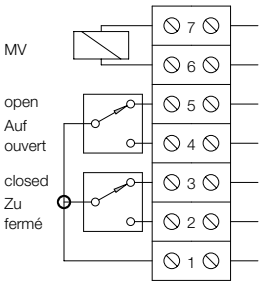

Schéma de montage de EEx

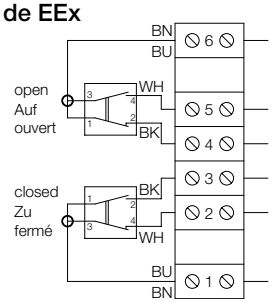

Caractéristiques techniques

Forme de construction:	2 microrupteurs électromécaniques dans le boîtier
Protection:	IP 65 selon DIN 40050 EEx d IIC T6 selon EN 50014

Matières

Boîtier:	Vestamid®, noir
Couvercle:	Makrolon®, transparent (IP 65) Vestamid®, noir (EEx)
Tension d'alimentation:	maxi 250 V
Branchement électr.:	presse-étoupe PG 13,5
Pouvoir de coupure:	maxi 16 A (IP 65) maxi 6 A (EEx)
Fonction de commutation:	deux contacts inverseurs
Température:	-20 °C ... +100 °C (IP 65) -20 °C ... +85 °C (EEx)

Dimensions

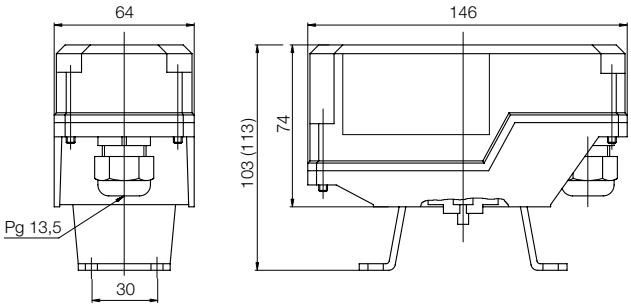

Forme de construction

Construction par vissage en deux parties avec passage intégral et un plateau à flasque pour le montage de la commande. Avec poinçonnage selon fiche technique A4 ISO 5200.

Commande:	pneumatique à simple ou double effet
Pressions de commande:	6 ... 8 bar
Fluide de commande:	air filtré
Position de montage:	au choix
Équipement additionnel:	électrovanne à 3/2 ou 5/2 voies Contacteurs de fin de course électriques /mécaniques

Caractéristiques techniques accessoires

Raccords:	taraudage Rp ½ ... Rp 4 (selon DIN 2999)
Plage de température:	-30 °C ... +120 °C
Pression nominale:	PN 16

Matières

Boîtier:	laiton, nickelé
Bille:	laiton, à chromage dur
Joints de bille:	PTFE/FKM
Joint de broche:	FKM

KUP-KA

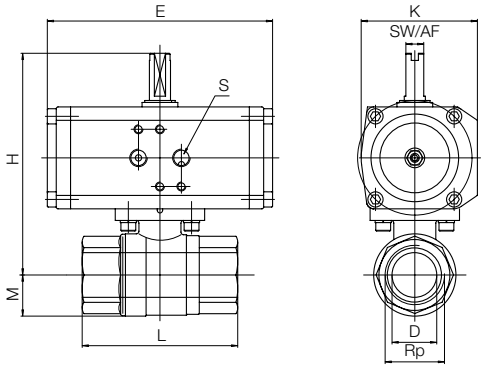

Dimensions

Filetage [Rp]	D [mm]	L [mm]	H[1] [mm]	H[2] [mm]	M [mm]	E[1] [mm]	E[2] [mm]	K[1] [mm]	K[2] [mm]	S [G]	SW/AF[1] [mm]	SW/AF[2] [mm]	Poids[1)3)] [kg]	Poids[2)3)] [kg]
½	15	65	116	116	16	126	126	65	65	⅛	10	10	1,2	1,2
¾	20	75	121	121	19	126	126	65	65	⅛	10	10	1,3	1,3
1	24	86	124	138	23	126	163	65	78	⅛	10	10	1,6	2,1
1¼	30	95	129	143	28	126	163	65	78	⅛	10	10	1,8	2,4
1½	38	100	157	171	35	163	193	78	86	⅛	10	10	2,5	4,2
2	47	120	164	178	42	163	193	78	86	⅛	10	10	3,4	5,1
2½	64	195	197	212	57	193	231	100	115	¼	10	10	6,4	7,6
3	76	188	207	222	68	193	231	100	115	¼	10	10	9,3	10,5
4	95	225	242	270	78	231	260	115	143	¼	10	19	-	-

[1] Commande à double effet [2] Commande à simple effet; [3] Poids sans les ressorts

Code de commande (exemple: **KUP-KA R15 C A 0**)

Modèle	Dimensions de raccordement	Commande	Electrovanne	Contacteurs de fin de course
KUP-KA	**R15** = Rp ½ **R20** = Rp ¾ **R25** = Rp 1 **R32** = Rp 1¼ **R40** = Rp 1½ **R50** = Rp 2 **R65** = Rp 2½ **R80** = Rp 3 **R1H** = Rp 4	**C** = à simple effet, standard: FERMÉE **O** = à simple effet standard: OUVERTE	**A** = sans **B** = 3/2 voies (24 V_{CC}) **C** = 3/2 voies (230 V_{CA})	**0** = sans **2** = 2 contacteurs
		D = à double effet	**F** = 5/2 voies (24 V_{CC}) **G** = 5/2 voies (230 V_{CA})	

Forme de construction

Construction en trois parties par vissage avec passage intégral.

Commande: pneumatique à simple ou double effet

Pression de commande: 6 ... 8 bar

Fluide de commande: air filtré

Position de montage: au choix

Équipement additionnel: électrovanne à 3/2 ou 5/2 voies
Contacteurs de fin de course électriques /mécaniques

Caractéristiques techniques accessoires

Raccords: taraudage G ½ ... G 4
embouts à souder DN 15 ... DN 100

Plage de température: -30 °C ... +110 °C

Pression nominale: PN 16

Matières

Boîtier: acier inox 1.4408

Bille: acier inox 1.4408

Joints de bille: PTFE renforcé de fibres de verre

Joint de broche: PTFE/FKM

KUP-ZA

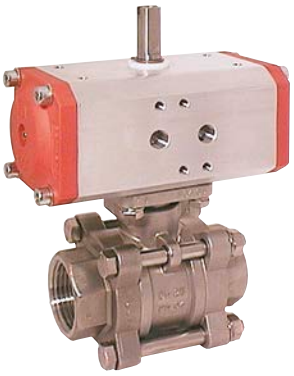

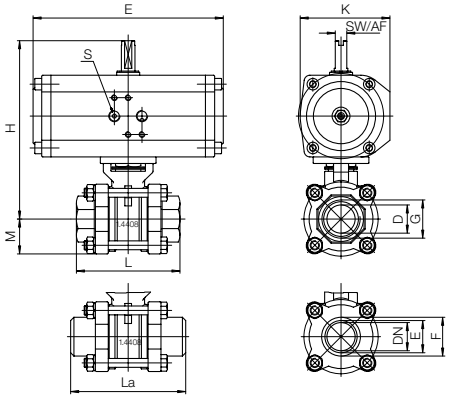

Dimensions

Filetage [G]	DN [mm]	Ø D [mm]	L [mm]	Ø E [mm]	Ø F [mm]	La [mm]	H[1)] [mm]	H[2)] [mm]	M [mm]	E[1)] [mm]	E[2)] [mm]	K[1)] [mm]	K[2)] [mm]	S [G]	SW/AF[1)] [mm]	SW/AF[2)] [mm]	Poids[1)3)] [kg]	Poids[2)3)] [kg]
½	15	15	75	18	21,3	75	134	148	22,5	126	163	65	78	⅛	10	10	1,5	2,0
¾	20	20	80	26	26,9	90	139	153	27,0	126	163	65	78	⅛	10	10	1,8	2,3
1	25	25	90	28	33,7	100	161	175	30,0	163	197	78	86	⅛	10	10	2,5	3,0
1¼	32	32	110	36	42,0	110	166	180	36,5	163	197	78	86	⅛	10	10	3,5	3,5
1½	40	40	120	43	48,3	125	193	205	40,5	197	193	86	100	⅛	10	10	4,5	6,2
2	50	50	140	54	60,3	150	200	227	50,0	197	231	86	115	⅛	10	10	7,7	8,9
2½	65	65	185	70	76,1	190	230	273	72,5	193	266	100	143	¼	10	19	12,9	-
3	80	80	205	82	88,9	220	256	284	89,0	231	266	115	143	¼	10	19	19,1	-
4	100	100	240	106	114,3	270	307	-	102,0	266	-	143	-	¼	19	-	27,4	-

[1)] Commande à double effet [2)] Commande à simple effet [3)] Poids sans les ressorts

Code de commande (exemple: **KUP-ZA R15 C A 0**)

Modèle		Dimensions de raccordement	Commande	Electrovanne	Contacteurs de fin de course
KUP-ZA	taraudage	**R15** = G ½ **R20** = G ¾ **R25** = G 1 **R32** = G 1¼ **R40** = G 1½ **R50** = G 2 **R65** = G 2½ **R80** = G 3 **R1H** = G 4	**C** = à simple effet, standard: FERMÉE **O** = à simple effet standard: OUVERTE	**A** = sans **B** = 3/2 voies (24 V_{CC}) **C** = 3/2 voies (230 V_{CA})	**0** = sans **2** = 2 contacteurs
	embouts à souder	**W15** = DN 15 **W20** = DN 20 **W25** = DN 25 **W32** = DN 32 **W40** = DN 40 **W50** = DN 50 **W65** = DN 65 **W80** = DN 80 **W1H** = DN 100	**D** = à double effet	**F** = 5/2 voies (24 V_{CC}) **G** = 5/2 voies (230 V_{CA})	

Forme de construction

Construction en deux parties par vissage avec passage intégral.

Commande:	pneumatique à simple ou double effet
Pression de commande:	6 ... 8 bar
Fluide de commande:	air filtré
Position de montage:	au choix
Équipement additionnel:	électrovanne à 3/2 ou 5/2 voies Contacteurs de fin de course électriques /mécaniques

Caractéristiques techniques accessoires

Raccords:	taraudage G ½ ... G 2
Plage de température:	-20 °C ... +110 °C
Pression nominale:	PN 16

Matières

Boîtier:	acier inox 1.4408
Bille:	acier inox 1.4401
Joints de bille:	PTFE
Joint de broche:	PTFE/FKM

KUP-VH

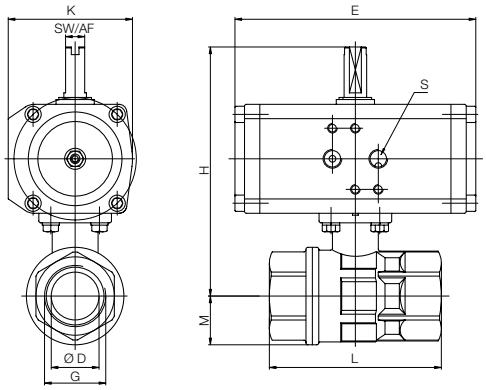

Dimensions

Filetage [G]	Ø D [mm]	L [mm]	H[1)] [mm]	H[2)] [mm]	M [mm]	E[1)] [mm]	E[2)] [mm]	K[1)] [mm]	K[2)] [mm]	S [G]	SW/AF [mm]	Poids[1)3)] [kg]	Poids[2)3)] [kg]
½	15	67	118	132	17	126	163	65	78	⅛	10	1,2	1,7
¾	20	78	120	134	21	126	163	65	78	⅛	10	1,4	2,0
1	24	90	130	144	26	126	163	65	78	⅛	10	1,9	2,4
1¼	32	100	134	162	32	126	197	65	86	⅛	10	2,2	2,8
1½	40	112	162	188	39	163	193	78	100	⅛	10	3,6	5,2
2	50	135	171	197	49	163	193	78	100	⅛	10	4,8	6,5

[1)] Commande à double effet [2)] Commande à simple effet; [3)] Poids sans les ressorts

Code de commande (exemple: **KUP-VH R15 C A 0**)

Modèle	Dimensions de raccordement	Commande	Electrovanne	Contacteurs de fin de course
KUP-VH	**R15** = G ½ **R20** = G ¾ **R25** = G 1 **R32** = G 1¼ **R40** = G 1½ **R50** = G 2	**C** = à simple effet, standard: FERMÉE **O** = à simple effet standard: OUVERTE	**A** = sans **B** = 3/2 voies (24 V_{CC}) **C** = 3/2 voies (230 V_{CA})	**0** = sans **2** = 2 contacteurs
		D = à double effet	**F** = 5/2 voies (24 V_{CC}) **G** = 5/2 voies (230 V_{CA})	

Forme de construction

Construction en quatre parties par vissage, avec plateau à flasque pour montage de la commande, passage intégral, passage en T ou L, hermétique de tous les côtés. Un mélange des fluides/liquides ne peut pas être complètement évité.

Commande:	pneumatique à simple ou double effet
Position de commut.:	à indiquer lors de la commande! (v. tableau)
Pression de commande:	6 ... 8 bar
Fluide de commande:	air filtré
Position de montage:	au choix
Équipement additionnel:	électrovanne à 3/2 ou 5/2 voies, contact. de fin de course électr./méc.

Caractéristiques techniques accessoires

Raccords:	taraudage G ½ ... G 2
Plage de température:	-20 °C ... +150 °C
Pression nominale:	PN 16 (à G 1) PN 10 (à partir de G 1¼)

Matières

Boîtier:	laiton, nickelé
Bille:	laiton, à chromage dur
Joints de bille:	PTFE
Joint de broche:	PTFE/FKM

Positions de commutation

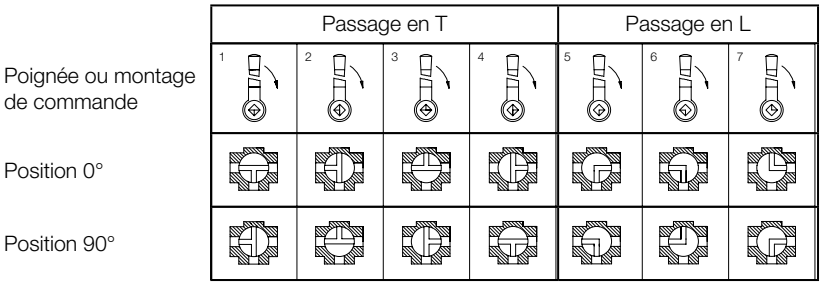

KUP-VN

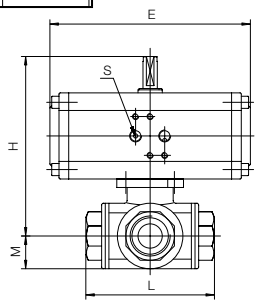

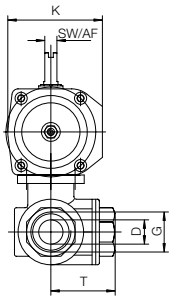

Dimensions

Filetage [G]	Ø D [mm]	L [mm]	H[1)] [mm]	H[2)] [mm]	M [mm]	E[1)] [mm]	E[2)] [mm]	K[1)] [mm]	K[2)] [mm]	S[1)] [G]	S[2)] [G]	T [mm]	SW/AF [mm]	Poids[1)3)] [kg]	Poids[2)3)] [kg]
¼	8	67,0	135	135	17,0	126	126	65	65	⅛	⅛	33,5	10	1,5	1,5
3/8	10	77,0	135	135	17,0	126	126	65	65	⅛	⅛	33,5	10	1,5	1,5
½	15	77,0	139	153	20,0	126	163	65	78	⅛	⅛	38,5	10	1,6	2,1
¾	20	87,0	152	166	24,0	126	163	64	78	⅛	⅛	43,5	10	1,9	2,4
1	25	105,0	179	193	30,0	163	197	78	86	⅛	⅛	52,5	10	3,1	3,1
1¼	32	122,5	192	206	36,0	163	197	78	86	⅛	⅛	61,3	10	4,1	5,8
1½	40	138,5	221	233	43,0	197	193	86	100	⅛	¼	69,3	10	7,6	7,6
2	50	166,0	240	267	55,5	197	231	86	115	⅛	¼	83,0	10	11,4	12,6

[1)] Commande à double effet [2)] Commande à simple effet [3)] Poids sans les ressorts

Code de commande (exemple: **KUP-VN T 1 R08 C A 0**)

Modèle	Exécution 3 voies	Position de commutation*	Dimensions de raccordement	Commande	Electrovanne	Contacteurs de fin de course
KUP-VN	**T** = passage en T	**1** = standard **2** **3** **4**	**R08**= G ½ **R10**= G 3/8 **R15**= G ½ **R20**= G ¾ **R25**= G 1 **R32**= G 1¼ **R40**= G 1½ **R50**= G 2	**C** = à simple effet, standard: FERMÉE **O** = à simple effet standard: OUVERTE	**A** = sans	**0** = sans **2** = 2 contacteurs
					B = 3/2 voies (24 V_{CC}) **C** = 3/2 voies (230 V_{CA})	
	L = passage en L	**5** = standard **6** **7**		**D** = à double effet	**F** = 5/2 voies (24 V_{CC}) **G** = 5/2 voies (230 V_{CA})	

* Voir au dessus

Forme de construction

Construction en quatre parties par vissage, avec plateau à flasque pour montage de la commande, passage cylindrique réduit, passage en T ou L, hermétique de tous les côtés. Un mélange des fluides/liquides ne peut pas être complètement évité.

Commande:	pneumatique à simple ou double effet
Position de commut.:	à indiquer lors de la commande! (v. tableau)
Pression de commande:	6 ... 8 bar
Fluide de commande:	air filtré
Position de montage:	au choix
Équipement additionnel:	électrovanne à 3/2 ou 5/2 voies, contact. de fin de course électr./méc.

Caractéristiques techniques accessoires

Raccords:	taraudage G ½ ... G 2
Plage de température:	-30 °C ... +110 °C
Pression nominale:	PN 16

Matières

Boîtier:	acier inox 1.4408
Bille:	acier inox 1.4408
Joints de bille:	PTFE
Joint de broche:	PTFE/FKM

Positions de commutation

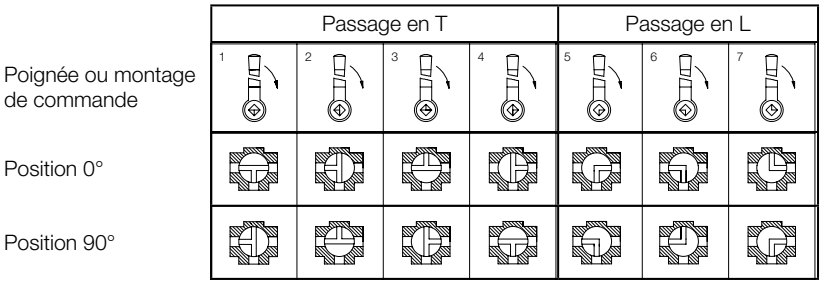

KUP-PD

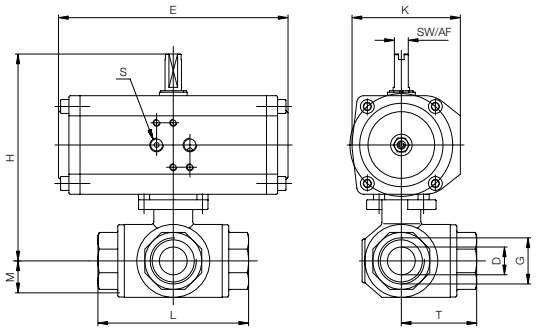

Dimensions

Filetage [G]	Ø D [mm]	L [mm]	H[1] [mm]	H[2] [mm]	M [mm]	E[1] [mm]	E[2] [mm]	K[1] [mm]	K[2] [mm]	S[1] [G]	S[2] [G]	T [mm]	SW/AF [mm]	Poids[1)3)] [kg]	Poids[2)3)] [kg]
½	11	79	136	150	18,0	126	163	65	78	⅛	⅛	40,0	10	1,6	2,2
¾	16	88	150	164	22,5	126	163	65	78	⅛	⅛	44,0	10	2,0	2,6
1	20	108	171	185	26,0	163	197	78	86	⅛	⅛	55,0	10	3,1	4,1
1¼	25	124	203	215	33,5	197	193	86	100	⅛	¼	61,0	10	4,8	5,8
1½	32	134	225	240	37,5	193	231	100	115	¼	¼	67,0	10	6,9	8,4
2	40	164	259	287	48,0	231	266	115	143	¼	¼	84,0	10	13,5	13,5

[1)] Commande à double effet [2)] Commande à simple effet [3)] Poids sans les ressorts

Code de commande (exemple: **KUP-PD T 1 R15 C A 0**)

Modèle	Exécution 3 voies	Position de commutation*	Dimensions de raccordement	Commande	Electrovanne	Contacteurs de fin de course
KUP-PD	**T** = passage en T	**1** = standard **2** **3** **4**	**R15** = G ½ **R20** = G ¾ **R25** = G 1 **R32** = G 1¼ **R40** = G 1½ **R50** = G 2	**C** = à simple effet, standard: FERMÉE **O** = à simple effet standard: OUVERTE	**A** = sans **B** = 3/2 voies (24 V_{CC}) **C** = 3/2 voies (230 V_{CA})	**0** = sans **2** = 2 contacteurs
	L = passage en L	**5** = standard **6** **7**		**D** = à double effet	**F** = 5/2 voies (24 V_{CC}) **G** = 5/2 voies (230 V_{CA})	

* Voir au dessus

Forme de construction

Construction en plusieurs parties avec passage intégral (DN 25 ... DN 125: exécution monobloc; DN 150 ... DN 200: exécution en deux parties), avec plateau à flasque pour commande ISO 5211.

Commande:	pneumatique à simple ou double effet
Position de commutat.:	à indiquer lors de la commande! (v. tableau)
Pression de commande:	6 ... 8 bar
Fluide de commande:	air filtré
Position de montage:	au choix
Équipement additionnel:	électrovanne à 3/2 ou 5/2 voies contacteurs de fin de course électr./mécaniques

Caractéristiques techniques accessoires

Raccords:	brides selon DIN 2533 DN 25 ... DN 200 longueur de construction selon DIN 3202-F4/5
Plage de température:	-20 °C ... +160 °C
Pression nominale:	PN 16, avec des trous taraudés

Matières

Boîtier:	fonte grise GG-25
Bille:	laiton, à chromage dur
Joints de bille:	PTFE
Joint de broche:	PTFE/FKM

KUP-VO

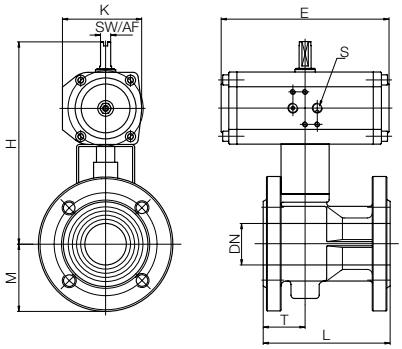

Dimensions

Bride [DN]	L [mm]	H[1)] [mm]	H[2)] [mm]	M [mm]	E[1)] [mm]	E[2)] [mm]	K[1)] [mm]	K[2)] [mm]	S[1)] [G]	S[2)] [G]	T [mm]	SW/AF[1)] [mm]	SW/AF[2)] [mm]	Poids[1)3)] [kg]	Poids[2)3)] [kg]
25	125	166	194	58,0	126	197	65	86	⅛	⅛	42	10	10	4,2	4,7
32	130	187	201	70,0	163	197	78	86	⅛	¼	47	10	10	6,4	8,1
40	140	216	242	75,0	163	193	78	100	⅛	¼	49	10	10	7,7	9,4
50	150	236	251	83,0	197	193	86	100	⅛	¼	52	10	10	9,9	12,3
65	170	262	277	93,0	193	231	100	115	¼	¼	65	10	10	14,5	15,3
80	180	288	316	100,0	231	266	115	143	¼	¼	66	10	19	18,2	20,4
100	190	335	355	110,0	266	300	143	137	¼	¼	89	19	20	26,2	28,6
125	200	357	377	125,0	266	300	143	137	¼	¼	100	19	20	39,1	40,9
150	210	440	478	142,5	300	380	137	172	¼	¼	105	20	28	52,9	60,1
200	400	520	577	170,0	380	478	172	224	¼	¼	200	28	32	113,1	128,2

[1)] Commande à double effet [2)] Commande à simple effet [3)] Poids sans les ressorts

Code de commande (exemple: **KUP-VO F25 C A 0**)

Modèle	Dimensions de raccordement	Commande	Electrovanne	Contacteurs de fin de course
KUP-VO	**F25** = DN 25 **F32** = DN 32 **F40** = DN 40 **F50** = DN 50 **F65** = DN 65 **F80** = DN 80 **F1H** = DN 100 **F1Z** = DN 125 **F1F** = DN 150 **F2H** = DN 200	**C** = à simple effet, FERMÉE **O** = à simple effet, OUVERTE	**A** = sans **B** = 3/2 voies (24 V_{CC}) **C** = 3/2 voies (230 V_{CA})	**0** = sans **2** = 2 contacteurs
		D = à double effet	**F** = 5/2 voies (24 V_{CC}) **G** = 5/2 voies (230 V_{CA})	

Forme de construction

Construction monobloc avec passage intégral, plateau à flasque pour commande selon ISO 5211. Réception selon air TA.

Commande:	pneumatique à simple ou double effet
Position de commut.:	à indiquer lors de la commande! (v. tableau)
Pression de commande:	6 ... 8 bar
Fluide de commande:	air filtré
Position de montage:	au choix
Équipement additionnel:	électrovanne à 3/2 ou 5/2 voies contacteurs de fin de course électriques/mécaniques

Caractéristiques techniques accessoires

Raccords:	brides selon DIN 2533 DN 15 ... DN 200
Plage de température:	-20 °C ... +160 °C
Pression nominale:	PN 16, avec des trous taraudés

Matières

Boîtier:	acier inox 1.4408/01
Bille:	acier inox 1.4401
Joints de bille:	PTFE
Joint de broche:	PTFE/FKM

KUP-VK

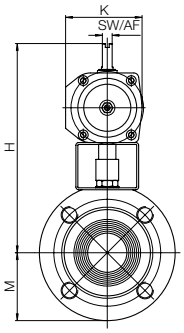

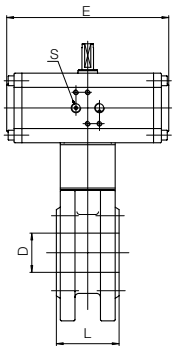

Dimensions

Flansch [DN]	D [mm]	L [mm]	H[1)] [mm]	H[2)] [mm]	M [mm]	E[1)] [mm]	E[2)] [mm]	K[1)] [mm]	K[2)] [mm]	S[1)] [G]	S[2)] [G]	SW/AF[1)] [mm]	SW/AF[2)] [mm]	Poids[1)3)] [kg]	Poids[2)3)] [kg]
15	15	35	149	163	45,0	126	163	65	78	⅛	⅛	10	10	2,2	2,4
20	20	40	153	167	50,0	126	163	65	78	⅛	⅛	10	10	2,8	3,3
25	25	46	168	196	55,0	126	197	65	86	⅛	⅛	10	10	3,6	4,1
32	32	54	189	203	64,0	163	197	78	86	⅛	⅛	10	10	5,6	7,3
40	40	63	214	240	75,0	163	193	78	100	⅛	¼	10	10	5,7	7,4
50	50	82	237	249	82,5	197	193	86	100	⅛	¼	10	10	8,8	10,0
65	65	103	264	279	92,0	193	231	100	115	¼	¼	10	10	8,9	12,2
80	80	122	288	309	100,0	231	266	115	143	¼	¼	10	19	17,8	18,3
100	100	153	333	373	110,0	266	300	143	137	¼	¼	19	20	25,4	29,5
125	125	196	325	395	127,0	266	300	143	137	¼	¼	19	20	42,0	45,7
150	150	232	440	478	152,0	300	380	137	172	¼	¼	20	28	57,1	64,3
200	200	317	552	579	200,0	380	478	172	224	¼	¼	28	32	94,7	111,3

[1)] Commande à double effet [2)] Commande à simple effet [3)] Poids sans les ressorts

Code de commande (exemple: **KUP-VK F15 C A 0**)

Modèle	Dimensions de raccordement	Commande	Electrovanne	Contacteurs de fin de course
KUP-VK	**F15** = DN 15 **F20** = DN 20 **F25** = DN 25 **F32** = DN 32 **F40** = DN 40 **F50** = DN 50 **F65** = DN 65 **F80** = DN 80 **F1H** = DN 100 **F1Z** = DN 125 **F1F** = DN 150 **F2H** = DN 200	**C** = à simple effet, standard: FERMÉE **O** = à simple effet standard: OUVERTE	**A** = sans	**0** = sans **2** = 2 contacteurs
			B = 3/2 voies (24 V_{CC}) **C** = 3/2 voies (230 V_{CA})	
		D = à double effet	**F** = 5/2 voies (24 V_{CC}) **G** = 5/2 voies (230 V_{CA})	