Bedienungsanleitung

für

Kleinstmengen-Strömungswächter

Typ: SVN / KSR

1. Inhaltsverzeichnis

1. Inhaltsverzeichnis....2
2. Hinweis....3
3. Kontrolle der Geräte....4
4. Bestimmungsgemäße Verwendung....4
5. Arbeitsweise....4
6. Mechanischer Anschluss....5
7. Elektrischer Anschluss....6
   7.1. SVN-1201 (Initiator)....6
   7.2. KSR mit Reedkontakt....7
8. Wartung....8
9. Technische Daten....8
10. Bestelldaten....8
11. Abmessungen....8
12. Entsorgung....9
13. EU-Konformitätserklärung....10

Herstellung und Vertrieb durch:

Kobold Messring GmbH
Nordring 22-24
D-65719 Hofheim
Tel.: +49 (0)6192-2990
Fax: +49(0)6192-23398
E-Mail: info.de@kobold.com
Internet: www.kobold.com

2. Hinweis

Diese Bedienungsanleitung vor dem Auspacken und vor der Inbetriebnahme lesen und genau beachten.
Die Bedienungsanleitungen auf unserer Website www.kobold.com entsprechen immer dem aktuellen Fertigungsstand unserer Produkte. Die online verfügbaren Bedienungsanleitungen könnten bedingt durch technische Änderungen nicht immer dem technischen Stand des von Ihnen erworbenen Produkts entsprechen. Sollten Sie eine dem technischen Stand Ihres Produktes entsprechende Bedienungsanleitung benötigen, können Sie diese mit Angabe des zugehörigen Belegdatums und der Seriennummer bei uns kostenlos per E-Mail (info.de@kobold.com) im PDF-Format anfordern. Wunschgemäß kann Ihnen die Bedienungsanleitung auch per Post in Papierform gegen Berechnung der Portogebühren zugesandt werden.

Bedienungsanleitung, Datenblatt, Zulassungen und weitere Informationen über den QR-Code auf dem Gerät oder über www.kobold.com

Die Geräte dürfen nur von Personen benutzt, gewartet und instand gesetzt werden, die mit der Bedienungsanleitung und den geltenden Vorschriften über Arbeitssicherheit und Unfallverhütung vertraut sind.

Nach Maschinenrichtlinie 2006/42/EG (gilt nur für KSR)

Keine CE-Kennzeichnung

Beim Einsatz in Maschinen darf der Kleinstmengen-Strömungswächter KSR erst dann in Betrieb genommen werden, wenn die Maschine der EG-Maschinenrichtlinie entspricht.

nach Druckgeräterichtlinie 2014/68/EU

Keine CE-Kennzeichnung, siehe Artikel 4, Absatz 3, "Gute Ingenieurpraxis", Richtlinie 2014/68/EU
Diagramm 6, Rohrleitungen, Gruppe 1 gefährliche Fluide

3. Kontrolle der Geräte

Die Geräte werden vor dem Versand kontrolliert und in einwandfreiem Zustand verschickt. Sollte ein Schaden am Gerät sichtbar sein, so empfehlen wir eine genaue Kontrolle der Lieferverpackung. Im Schadensfall informieren Sie bitte sofort den Paketdienst/Spedition, da die Transportfirma die Haftung für Transportschäden trägt.

Lieferumfang:
Zum Standard-Lieferumfang gehören:

- Kleinstmengen-Strömungswächter Typ: SVN / KSR

4. Bestimmungsgemäße Verwendung

Ein störungsfreier Betrieb des Geräts ist nur dann gewährleistet, wenn alle Punkte dieser Betriebsanleitung eingehalten werden. Für Schäden, die durch Nichtbeachtung dieser Anleitung entstehen, können wir keine Gewährleistung übernehmen.

5. Arbeitsweise

Die Strömungswächter SVN und KSR arbeiten nach dem bekannten Schwebekörper-Messprinzip und sind für Flüssigkeiten und Gase geeignet.
Aus dem angewandten Prinzip ergibt sich eine senkrechte Einbaulage und eine Durchflussrichtung von unten nach oben.

Schaltpunkt
Der Strömungswächter ist für kleine Strömungsmengen konzipiert. Der Schaltpunkt wird nach Kundenvorgabe (mit der Angabe fallender oder steigender Durchfluss) werksseitig fest eingestellt.

6. Mechanischer Anschluss

Vor dem Einbau:

- Entfernen Sie alle Transportsicherungen und vergewissern Sie sich, dass sich keine Verpackungsteile mehr im Gerät befinden.
- Vergewissern Sie sich, ob die erlaubten max. Betriebsdrücke und Betriebstemperaturen des Gerätes nicht überschritten werden (siehe **Fehler! Verweisquelle konnte nicht gefunden werden. Fehler! Verweisquelle konnte nicht gefunden werden.**).
- Bauen Sie den Durchflusswächter spannungsfrei in die Rohrleitung ein.
- Schützen Sie das Messrohr von Beschädigungen von außen.
- Vermeiden Sie Druckstöße im Messrohr z. B. durch schnelles Absperren der Strömung oder Pulsationen.
- Die Geräte mit Kontaktausführung dürfen nicht innerhalb eines Induktionsfeldes installiert werden.
- Wenn möglich, sollte bereits jetzt, nach der mechanischen Installation, geprüft werden, ob die Verbindung Anschlussverschraubung/Rohr dicht ist

Ausführliche Informationen zum Einbau von Schwebekörper-Durchfluss-messern sind in der VDI/VDE-Richtlinie 3513 nachzulesen.

7. Elektrischer Anschluss

- Stellen Sie sicher, dass die elektrischen Versorgungsleitungen stromlos sind.
- Montieren Sie entsprechend untenstehendem Anschlussbild die Versorgungsleitung an die Anschlussleitung.

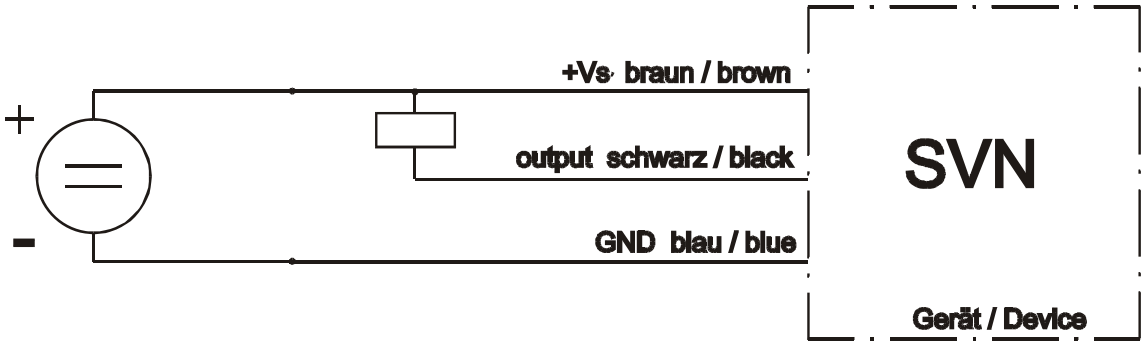

7.1. SVN-1201 (Initiator)

U_B = 10 – 30 V_{DC} , 3-Leiter
Ausgang: NPN, Schließer

Achtung! Die angegebenen elektrischen Werte des Initiators dürfen nicht überschritten werden.

7.2. KSR mit Reedkontakt

Schließkontakt

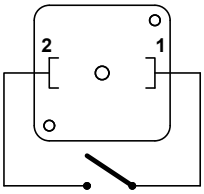

Umschaltkontakt

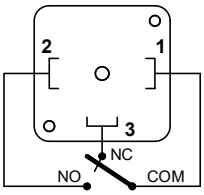

Achtung! Die angegebenen elektrischen Werte des Kontaktes dürfen einzeln auch kurzzeitig nicht überschritten werden. Für höhere Schaltleistungen empfehlen wir Kontaktschutzrelais (z.B. unser Typ MSR) oder andere Kontaktschutzmaßnahmen.

Nach Anschluss, der von Ihnen vorgesehenen externen Geräte an den Grenzkontakt sind alle Anschlussarbeiten abgeschlossen.
Das Gerät kann nun in Betrieb genommen werden.

8. Wartung

Im Fall, dass das zu messende Medium nicht verunreinigt ist, sind die Geräte SVN/KSR nahezu wartungsfrei. Bei Kalk- oder Schmutzablagerungen am Gehäuse bzw. an den Innenteilen sollten die Geräte regelmäßig gesäubert werden.

Zum Reinigen des Strömungswächters gehen Sie wie folgt vor:

- Stellen Sie zuerst sicher, ob die Leitungen stromlos sind.
- Schrauben Sie die Geräte mit einem geeigneten Werkzeug aus der Leitung.
- Durch lösen der Madenschrauben kann der Durchflusswächter in seine Einzelteile zerlegt werden.
- Reinigen Sie den Durchflusswächter mit einem geeigneten Reinigungs- oder Ultraschallbad.
- Achten Sie beim Zusammenbau auf den korrekten Sitz der Dichtungen.

9. Technische Daten

Siehe Datenblatt - über den QR-Code auf dem Gerät oder über www.kobold.com

10. Bestelldaten

Siehe Datenblatt - über den QR-Code auf dem Gerät oder über www.kobold.com

11. Abmessungen

Siehe Datenblatt - über den QR-Code auf dem Gerät oder über www.kobold.com

12. Entsorgung

Hinweis!

- Umweltschäden durch von Medien kontaminierte Teile vermeiden
- Gerät und Verpackung umweltgerecht entsorgen
- Geltende nationale und internationale Entsorgungsvorschriften und Umweltbestimmungen einhalten.

Batterien

Schadstoffhaltige Batterien sind mit einem Zeichen, bestehend aus einer durchgestrichenen Mülltonne und dem chemischen Symbol (Cd, Hg, Li oder Pb) des für die Einstufung als schadstoffhaltig ausschlaggebenden Schwermetalls versehen:

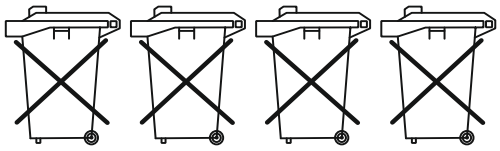

Cd[1] Hg[2] Pb[3] Li[4]

1. „Cd" steht für Cadmium.
2. „Hg" steht für Quecksilber.
3. „Pb" steht für Blei.
4. „Li" steht für Lithium

Elektro- und Elektronikgeräte

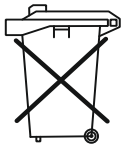

13. EU-Konformitätserklärung

Wir, Kobold-Messring GmbH, Hofheim-Ts., Bundesrepublik-Deutschland, erklären, dass das Produkt

Kleinstmengen Strömungswächter **Typ: SVN-1201**

folgende EU-Richtlinien erfüllt:

2014/35/EU	Niederspannungsrichtlinie
2014/30/EU	EMV-Richtlinie
2011/65/EU	**RoHS** (Kategorie 9)

und mit den unten angeführten Normen übereinstimmt:

EN 60947-5-2:2020 Niederspannungsschaltgeräte - Teil 5-2: Steuergeräte und Schaltelemente - Näherungsschalter

EN 60947-5-7:2003 Niederspannungsschaltgeräte -Teil 5-7: Steuergeräte und Schaltelemente - Anforderungen an Näherungssensoren mit Analogausgang

EN 60947-5-6:2000 Niederspannungsschaltgeräte - Teil 5-6: Steuergeräte und Schaltelemente; Gleichstrom-Schnittstelle für Näherungssensoren und Schaltverstärker (NAMUR)

EN 60947-5-3:2014 Niederspannungsschaltgeräte - Teil 5-3: Steuergeräte und Schaltelemente - Anforderungen für Näherungsschalter mit definiertem Verhalten unter Fehlerbedingungen (PDDB)

EN IEC 63000:2018 Technische Dokumentation zur Beurteilung von Elektro- und Elektronikgeräten hinsichtlich der Beschränkung gefährlicher Stoffe

Hofheim, den 18. August 2023

H. Volz	J. Burke
Geschäftsführer	Compliance Manager

Wir, Kobold-Messring GmbH, Hofheim-Ts., Bundesrepublik-Deutschland, erklären, dass das Produkt

Kleinstmengen Strömungswächter **Typ: KSR-...**

folgende EU-Richtlinien erfüllt:

2014/35/EU	Niederspannungsrichtlinie
2011/65/EU	**RoHS** (Kategorie 9)
2015/863/EU	Delegierte Richtlinie (RoHS III)

und mit den unten angeführten Normen übereinstimmt:

EN IEC 63000:2018 Technische Dokumentation zur Beurteilung von Elektro- und Elektronikgeräten hinsichtlich der Beschränkung gefährlicher Stoffe

Hofheim, den 18. August 2023

H. Volz
Geschäftsführer

J. Burke
Compliance Manager